swisherinc.com

# OWNER'S MANUAL

# MODEL NO. LS728A

STARTING SERIAL #:
L106-33901

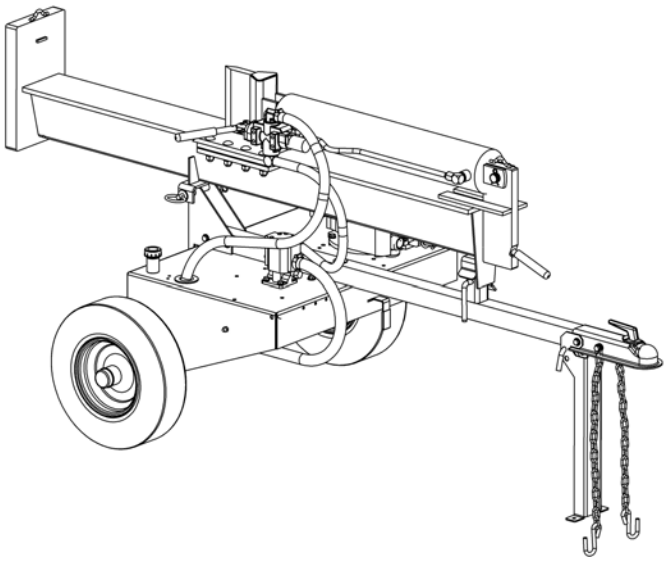

# LOG SPLITTER

**Safety**
**Assembly**
**Operation**
**Service and Adjustment**
**Repair Parts**

**IMPORTANT**

**Read and follow all Safety Precautions and Instructions before operating this equipment.**

**Rev. 07-199**

**1602 CORPORATE DRIVE, WARRENSBURG, MISSOURI 64093 PHONE 660-747-8183**
**FAX 660-747-8650**

**Manufacturing quality lawn care equipment since 1945**

*Made In The* ***USA***

12789

# LIMITED WARRANTY

The manufacturer's warranty to the original consumer purchaser is: This product is free from defects in materials and workmanship for a period of two (2) year from the date of purchase by the original consumer purchaser. We will repair or replace, at our discretion, parts found to be defective due to materials or workmanship. This warranty is subject to the following limitations and exclusions:

| | | |
|---|---|---|
| 1) | Engine Warranty | All engines utilized on our products have a separate warranty extended to them by the individual engine manufacturer. Any engine service difficulty is the responsibility of the engine manufacturer and in no way is Swisher Mower Co., Inc. or its agents responsible for the engine warranty. The Briggs & Stratton Engine Service Hot-Line is 1-800-233-3723. The Tecumseh Engine Service Hot-Line is 1-800-558-5402. |
| 2) | Commercial Use | The warranty period for any product used for commercial or rental is limited to ninety (90) days from the date of original purchase. |
| 3) | Limitation | This warranty applies only to products which have been properly assembled, adjusted, and operated in accordance with the instructions contained within this manual. This warranty does not apply to any product of Swisher Mower Co., Inc., that has been subject to alteration, misuse, abuse, improper assembly or installation, shipping damage, or to normal wear of product. |
| 4) | Exclusions | Excluded from this warranty are normal wear, normal adjustments, and normal maintenance. The pump, valve, and cylinder each carry separate manufacture's warranties. The valve and cylinder both carry a one (1) year limited warranty. The pump carries a two (2) year limited warranty. |

In the event you have a claim under this warranty, you must return the product to an authorized service dealer. All transportation charges, damage, or loss incurred during transportation of parts submitted for replacement or repair under this warranty shall be borne by the purchaser. Should you have any questions concerning this warranty, please contact us toll-free at 1-800-222-8183. The model number, serial number, date of purchase, and the name of the authorized Swisher dealer from whom you purchased the splitter will be needed before any warranty claim can be processed.

**THIS WARRANTY DOES NOT APPLY TO ANY INCIDENTAL OR CONSEQUENTIAL DAMAGES AND ANY IMPLIED WARRANTIES ARE LIMITED TO THE SAME TIME PERIODS STATED HEREIN FOR ALL EXPRESSED WARRANTIES**. Some states do not allow the limitation of consequential damages or limitations on how long an implied warranty may last, so the above limitations or exclusions may not apply to you. This warranty gives you specific legal rights and you may have other rights, which vary from state-to-state. This is a limited warranty as defined by the Magnuson-Moss Act of 1975.

# TABLE OF CONTENTS


WARRANTY……...….2
SAFETY..…….3-4
TOWING..……..……..5
OPERATION……6-8
MAINTENANCE.…….8
DECALS…..…….…….9
PARTS BREAKDOWN…….10-13
SPECIFICATIONS..……15

# SAFETY PRECAUTIONS

**This Safety Alert Symbol indicates important messages in this manual. When you see this symbol, carefully read the message that follows and be alert to the possibility of personal injury.**

**Read this manual completely. This machine can amputate hands, feet, and throw objects. Failure to observe the following safety instructions could result in serious injury or death.**

**WARNING:** The engine exhaust from this product contains chemicals known to the state of California to cause cancer, birth defects or other reproductive harm.

**DANGER:** Your log splitter was built to be operated according to the rules for safe operation in this manual. As with any type of power equipment, carelessness or error on the part of the operator can result in serious injury. If you violate any of these rules, you may cause serious injury to yourself or others.

- Read and understand the manual. Learn to operate this equipment in a safe manner. Familiarize yourself with all of the controls in a safe environment before starting to work with this machine.
- DO NOT under any circumstances alter this log splitter. This equipment was designed and engineered in accordance with operating instructions. Altering this equipment, or using this equipment in such a way as to circumvent its design capabilities and capacities, could result in serious injury or fatality and WILL VOID THE WARRANTY.
- Allow ONLY responsible adults who have read this manual to operate this machine. NEVER allow children to operate this machine.
- NEVER operate or allow someone to operate this equipment while under the influence of alcohol, drugs or medication. Being coherent is essential for safety.
- ALWAYS use outdoors with adequate ventilation. DO NOT run the engine in an enclosed area. Exhaust gases contain carbon monoxide. This odorless gas can be deadly when inhaled.
- NEVER use splitter for any other purpose than splitting wood. Any other use can result in injury. Your splitter is a precision piece of power equipment, not a toy. Therefore, exercise extreme caution at all times.
- ONLY a single operator is to load and operate the log splitter. KEEP all others, including pets and children, a minimum of 20 feet away from your work area. More accidents occur when more than one person operates the log splitter than any other time.
- ALWAYS wear protective gear such as safety goggles, protective hearing device, steel-toed shoes, and tight-fitting gloves without drawstrings or loose cuffs.
- NEVER wear loose clothing or jewelry that can be caught by moving parts of the splitter and pull you into it. Keep hair away from moving parts.
- NEVER operate your splitter on wet, muddy, or icy surfaces. KEEP work area clean of split wood. Safe footing is essential in preventing accidents.
- ONLY operate splitter on level ground with wheels blocked, not on the side of a hill. It could tip, or rolling logs, poor footing, etc. could cause an accident.

- NEVER operate your splitter near a flame or spark. Hydraulic oil and gasoline are flammable and can explode.

- NEVER fill gas tank while the engine is hot or running. Allow the engine to cool before refueling.

- This unit is equipped with an internal combustion engine and should not be used on or near any unimproved forest-covered, brush-covered or grass-covered land unless the engine's exhaust system is equipped with a spark arrester meeting applicable local or state laws (if any). If a spark arrester is used it should be maintained in effective working order by the operator.

**-NOTE-**

In the state of California, the above is required by law (Section 442 of the California Public Resources Code). Other states may have similar laws. Federal laws apply on federal lands. A spark arrester muffler (optional by manufacturer) is available at your nearest engine dealer. Check legal requirements in your area.

- ONLY use your hands to operate the control lever. NEVER use foot, knee, rope or any extension device.

- Split ONLY one log at a time. NEVER attempt to split two logs on top of each other.

- NEVER place hands or feet between log and splitting wedge or between log and ram during forward or reverse stroke. ALWAYS keep fingers clear of splits that open in log during splitting operation.

- DO NOT straddle or reach across the splitting area while operating the splitter.

- DO NOT step over splitter when the engine is running. You may trip or accidentally activate the splitting wedge. Walk around to get to the other side.

- NEVER attempt to load splitter while splitting wedge is in motion. When loading log splitter, place hands on the sides of the log, not the ends.

- NEVER attempt to split woods across the grain. Wood may burst or fly out of your splitter and result in serious injury.

- NEVER leave your splitter unattended with the engine running. Shut off the engine if you are leaving your splitter, even for a short period of time. Someone could accidentally activate the ram and be injured.

- Both ends of the log should be cut as squarely as possible to prevent the log from sliding out of the splitter during operation. Log length should be kept to 24" or less.

- NEVER operate your splitter while it is attached to the tow vehicle.

- BEFORE towing, be certain that the splitter is securely attached to the towing vehicle and that the support leg, beam and cylinder are secured in there respective towing positions.

- NEVER allow persons to ride on splitter. DO NOT carry any cargo or wood on your splitter. It may fall off and cause an accident.

- DO NOT loosen or remove any hydraulic fitting, line or reservoir cap while your splitter or engine is running.

- Fluid escaping from a very small hole can almost be invisible. DO NOT check for leaks with your hand. See maintenance section for instructions. **IF injured by escaping fluid, see a doctor at once. Serious infection or reaction can develop if proper medical treatment is not administered immediately.**

- DO NOT operate your splitter in poor mechanical condition or when it is need of repair.

- ALWAYS disconnect the spark plug wire and place the wire where it cannot contact the spark plug, to prevent accidental starting the engine when setting up, transporting, adjusting or repairing.

# TOWING SAFETY

- Do not allow persons to ride on splitter. Do not carry any cargo or wood on your splitter. It may fall off and endanger vehicles that are following you.

- Be sure support leg is in the travel position and coupling secure. This must also be retracted so not to interfere while towing. Retract support leg by removing pin, pivoting up, and replacing pin.

- Never exceed 45 MPH while towing your splitter. Be extra cautious when traveling over rough terrain, especially over railroad tracks.

- Always be careful while backing your splitter. You could jackknife your log splitter if not careful.

- Before using splitter, disconnect it from tow vehicle. A log could easily be pushed forward into the vehicle.

- See tire and wheel specifications for PSI while towing.

- Be aware of the extra length of splitter while turning, parking, crossing intersections, and in all driving situations.

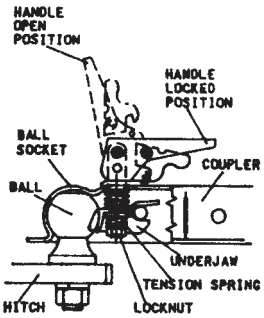


OPERATION INSTRUCTIONS
POSI-LOCK COUPLER

ADJUST COUPLER LOCKING PRESSURE ON BALL BEFORE USE. PLACE HANDLE IN LOCKED POSITION WITH BALL IN COUPLER. TIGHTEN LOCKNUT AGAINST TENSION SPRING SO THAT COUPLER IS NOT LOOSE ON BALL. CORRECT ADJUSTMENT WILL ALLOW HANDLE TO BE RELEASED WITH MODERATE PRESSURE APPLIED TO HANDLE.

TO OPEN, PULL UP ON COUPLER HANDLE AND ROTATE FORWARD. PLACE COUPLER ON BALL WHEN BALL IS COMPLETELY NESTED IN BALL SOCKET, ROTATE COUPLER HANDLE BACKWARD UNTIL HANDLE IS IN LOCKED POSITION.

AFTER TOWING FOR 50 MILES, CHECK COUPLER FOR TIGHTNESS ON BALL. ALWAYS CHECK TIGHTNESS BEFORE TOWING. BE SURE COUPLER HANDLE IS IN LOCKED POSITION.

WARNING:

NEVER EXCEED WEIGHT CAPACITY AND ALWAYS USE SAFETY CHAINS. ALWAYS USE CORRECT BALL SIZE, MAKING SURE BALL IS COMPLETELY INSERTED INTO COUPLER. LOCK COUPLER HANDLE SECURELY BEFORE TOWING. ALWAYS CHECK FOR DAMAGES AND REPLACE IF DAMAGED. AVOID SHARP TURNS AND STEEP VERTICAL ANGLES WHEN TOWING.

# ASSEMBLY

This log splitter has been partially assembled at the factory. Refer to the drawings and part lists should it become necessary to disassemble the unit for repair or replacement of parts.

Inspect all components for damage. If you believe you have a damaged part please contact customer service immediately at 1-800-222-8183.

**WARNING:** Exercise extreme caution, as parts are very heavy. Sufficient persons or mechanical handling equipment should be used.

Refer to uncrating and assembly instructions for assembly procedures.

# OPERATION

**INTENDED USE:** This log splitter is intended and designed to only split wood. NEVER use for any other purposes. Doing so can cause injury or VOID THE WARRANTY.

**IMPORTANT:** This unit is shipped with oil but without gasoline in the engine. After assembly, see separate Engine Manual for proper fuel and oil recommendations.

**WARNING:** *DO NOT START OR RUN THE LOG SPLITTER WITHOUT OIL IN THE ENGINE AND HYDRAULIC RESERVOIR.*

## FILLING THE HYDRAULIC RESERVOIR

Fill the hydraulic reservoir to the top mark on the dipstick with Dexron® III / Mercon® III automatic transmission fluid, a 10W AW hydraulic fluid or Pro-Mix™ AW-32 Hydraulic oil. After the hydraulic reservoir and the engine crankcase are filled correctly with their respective oils, start the engine. Remember to set the throttle and turn on the fuel shut-off valve. The hydraulic pump should prime itself. With the engine running, move the hydraulic valve lever toward the wedge. This will cause the cylinder to extend and expel air. When the cylinder is fully extended, retract it. Repeat this procedure several times. (An erratic movement of the cylinder and wedge indicates that there is air in the system). Once the cylinder has a smooth and constant speed indicating that all air has been expelled, shut the system off and refill the reservoir until the fluid is in the safe operating range as specified by the marks on the dipstick.

## START UP

**WARNING:** ***DO NOT START OR RUN THE LOG SPLITTER WITHOUT OIL IN THE ENGINE AND HYDRAULIC RESERVOIR.***

See separate Engine Manual for fuel and oil recommendations. If applicable your log splitter has come equipped with a fuel shut-off valve for towing purposes.

Before starting engine make sure crankcase is filled correctly with oil and the proper fuel has been used. The engine will only start when the throttle lever and fuel shut-off valve if applicable are turned to their ON positions.

STARTING INSTRUCTIONS

1. Move throttle control to “FAST.”
2. Set Choke to on position (if applicable) or push primer bulb three (3) times. NOTE: Do not use primer or choke to restart a warm engine after a short shutdown.
3. Grasp rope handle and pull out slowly until resistance it felt. Then pull rapidly with a full arm stroke. NOTE: If engine fails to start after three (3) pulls, repeat steps 1 and 2.
4. When Engine starts, set choke to off position (if applicable) leave throttle control at “FAST.” The throttle must be set in the fast position for maximum performance.
5. To stop engine, move throttle lever to “SLOW” for a few seconds then to “STOP.”

## COLD WEATHER START UP

The Cold Weather Clutch enables the engine to be started without having to pull through cold, thickened hydraulic fluid. Simply pull the handle out into locked position. Start engine, let it warm up, and release Cold Weather Clutch. After starting, assure that the lever has reengaged.

## SPLITTER OPERATION

1. Set up the log splitter in a clear, level area and block the wheels. The suction port on the tank should always be on the lower side of the log splitter.
2. Place a log on the beam, against the foot plate. Make sure the log is securely on the foot plate and up against the beam.
3. Depress the valve lever so that the cylinder will drive the push block into the log. Extend the cylinder until the log splits or to the end of its stroke. If the log has not completely split after the cylinder has reached the end of its extension, retract the cylinder. NOTE: Leaving the valve in the "actuate" position at the end of the stroke may damage the pump. Always use extra care when splitting logs with ends that are not square.

**NOTE:** To extend the life of the hydraulic cylinder, avoid "BOTTOMING OUT" the cylinder.

## TOWING SAFETY

This unit should not be towed on any street, highway, or public road without checking the existing federal, local, and state laws. Any licensing or modifications such as taillights, etc., need to comply with existing federal, local, or state vehicle requirements is the sole responsibility of the purchaser. Obey all regulations when towing on public roads and highways. See also **SAFETY PRECAUTIONS**.

Turn the fuel shut-off valve if applicable OFF to prevent flooding of the engine while traveling.

Be careful when backing up. You can easily jack-knife your splitter.

## TOWING AT NIGHT

The requirements for taillights are based on States regulations. Some states allow towing at night as long as the towed equipment does not visibly impair the tow vehicle taillights. This is based on a state, to state requirements. The customer is responsible for meeting the states requirements.

**If a "Statement of Origin" is required in your state, see your local dealer to receive one.**

## HYDRAULIC SAFETY

The hydraulic system on your splitter requires careful inspection along with the mechanical parts. Be sure to replace any frayed, kinked, cracked or otherwise damaged hydraulic components. Just because it isn't leaking today doesn't mean that it will not fail tomorrow.

Fluid escaping from a very small hole can almost be invisible. Do not check for leaks with your hand. Escaping fluid under pressure can have sufficient force to penetrate skin causing serious personal injury or even death. Leaks can be detected by passing a piece of cardboard or wood over the suspected leak and looking for discoloration. **IF injured by escaping fluid, see a doctor at once. Serious infection or reaction can develop if proper medical treatment is not administered immediately.**

Should it become necessary to loosen or remove any hydraulic fittings, lines or reservoir cap, be sure to relieve all pressure by shutting of the engine and moving the control handle back and forth several times.

NEVER remove the cap from the hydraulic tank or reservoir while the unit is running. Hot oil under pressure could result in serious injury. See also **SAFETY PRECAUTIONS.**

The pressure relief valve on your splitter is preset at the factory. DO NOT adjust the valve. Only a qualified technician should perform this adjustment.

## MAINTENANCE AND STORAGE

**WARNING:** *DISCONNECT THE SPARK PLUG BEFORE PERFORMING ANY MAINTENANCE.*
Consult the operating and maintenance instructions of the engine manufacturer for engine care.

**Always check the oil level of the hydraulic reservoir before operation. Operating without an adequate oil supply will cause severe damage to the pump.** Change the hydraulic fluid in the reservoir after every 100 hours of operation. Change the hydraulic filter after every 50 hours of operation (use only a 10 micron hydraulic filter).

Periodically check that all nuts, bolts, screws, clamps and fittings are tight and secure.

To keep your splitter in top working condition perform all recommended maintenance procedures before you use your splitter.

If the wedge becomes dull or nicked a grinder or sharpening tool can be used to sharpen it.

Completely drain the fuel tank prior to storage. Always store gasoline in an approved, tightly sealed container. Store container in a dry, cool place with adequate ventilation. Keep fuel away from areas where fumes could contact open flame, pilot light or sparks.

**Be aware of the environment when disposing of used petroleum products. Please dispose of used hydraulic fluid, engine oil and any by products from the maintenance of your splitter at approved recycling centers.**

Should it become necessary to disassemble the unit for repair or replacement of parts, refer to the drawings and parts list on the following pages. Exercise extreme caution, as some parts are very heavy and will require sufficient persons or mechanical handling equipment.

Your Swisher Log Splitter has been produced with components designed specifically to this machine. Although standard springs, hardware and ect may look similar to parts used on other machinery, they may in some cases be made of a different construction and/or materials. All replacement parts must meet manufacturer's specifications.

The operation of any splitter can produce foreign objects to be thrown into the eyes, resulting in severe eye damage. Always wear certified safety glasses or wide-vision safety goggles over spectacles before staring any splitting machine and while operating such a machine.

The operation of any splitter produces sound waves that are damaging to the human ear. Ear protection is recommended.

SAFETY FIRST, QUALITY ALWAYS

SWISHER
A TRADITION OF QUALITY SINCE 1945

# SAFETY DECALS

Replace decals immediately if damaged.

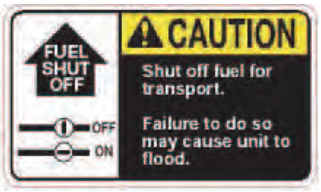


**OD16 – FUEL SHUT OFF DECAL**

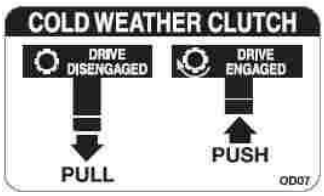


**12493 – COLD WEATHER DECAL**

**12494 – HYDRAULIC FILL PLUG DECAL**

**12549 – DO NOT EXCEED 45 MPH DECAL**

**12532 – HYDRAULIC OIL DECAL**

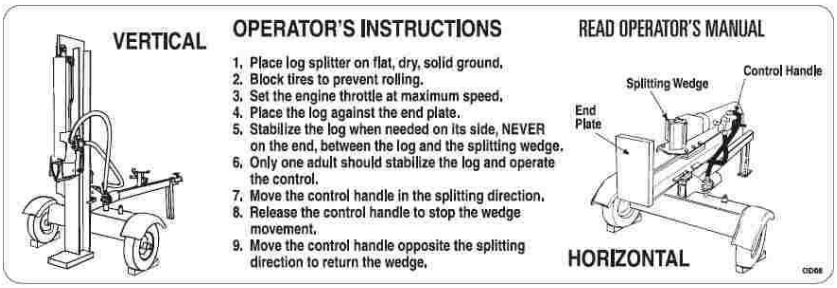


**12492 – OPERATOR INSTRUCTION DECAL**

**11427 – DANGER DECAL**

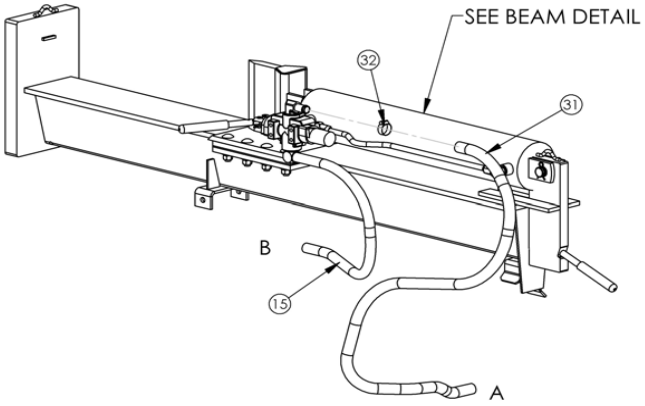


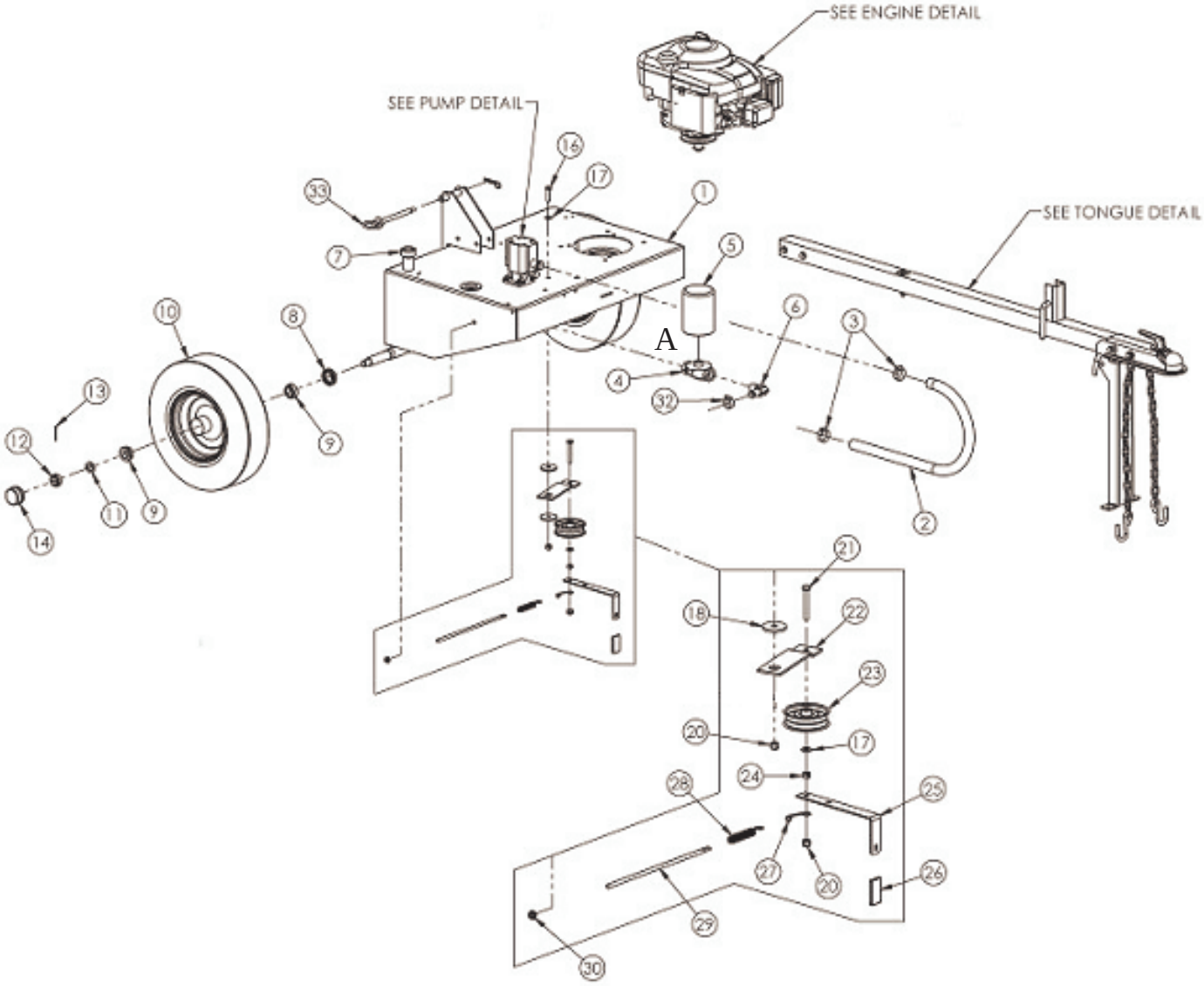


# ASSEMBLY DETAIL

# LS728A MODEL

# SERVICE PARTS

Please have Model and Serial Numbers ready when ordering parts.
Color cannot be guaranteed upon service parts.

| ITEM NUMBER | DESCRIPTION | PART NUMBER |
|---|---|---|
| 1 | Motor Base/Hydraulic Tank | 12350TK |
| 2 | 36" Suction Hose | 12362 |
| 3 | #12 Hose Clamp | LS5001 |
| 4 | Filter Head | LS1112 |
| 5 | Filter Element | LS1113 |
| 6 | Return Line Fitting | 7329 |
| 7 | Breather Cap | 12379 |
| 8 | Bearing Seal | 2203S |
| 9 | Tapered Bearing | 2203B |
| 10 | Tire & Wheel | 7296 |
| 11 | Washer 3/4ID X 1 1/4OD 10GA | NB184 |
| 12 | Castle Nut | 2203CN |
| 13 | Cotter Pin | NB633 |
| 14 | Wheel Dust Cover | 2203DC |
| 15 | Hose - Hydraulic Pressure | 15149 |
| 16 | Bolt 3/8-16 X 1 1/2 GR 5 | NB107 |
| 17 | Washer 3/8 SAE | NB272 |
| 18 | Idler Bushing | 6037 |
| 20 | Nut 3/8-16 Nyloc | NB182 |
| 21 | Bolt 3/8-16 X 2 1/2 GR 5 | NB619 |
| 22 | Idler Arm | 6041TK |
| 23 | Idler Pulley | B527 |
| 24 | Nut 3/8-16 2-Way Lock | NB280 |
| 25 | Clutch Lever | 11226TK |
| 26 | Clutch Lever Cap | 2077 |
| 27 | Wire Link For Idler Arm | BRS6H |
| 28 | Idler Tension Spring - Bent Leg | 4422 |
| 29 | Bolt Spade 5/16-18 X 12 | 10636YZ |
| 30 | Nut 5/16-18 Nyloc | NB181 |
| 31 | Return Hose 72" | 12363 |
| 32 | #16 Hose Clamp | LS4999 |
| Not Shown | Grommet | 12441 |
| Not Shown | 44" Belt | 644 |
| 35 | | |

# PUMP DETAIL

| ITEM # | DESCRIPTION | PART NUMBER |
|---|---|---|
| 1 | RETURN HOSE 54" | 12360 |
| 2 | PRESSURE HOSE 48" | 7289 |
| 3 | Clamp - Hose No. 16 | LS4999 |
| 4 | Hose - Hydraulic 1"ID X 36" | 12362 |
| 5 | Pulley - Pump 4.25" | 7306 |
| 6 | Key - Woodruff | 024002 |
| 7 | Screw - Set,5/16-18 X 1/2 | NB312 |
| 8 | Bolt - 5/16-18 X 3/4 Gr 5 | NB596 |
| 9 | Nut - Serr Flange 5/16-18 | NB170 |

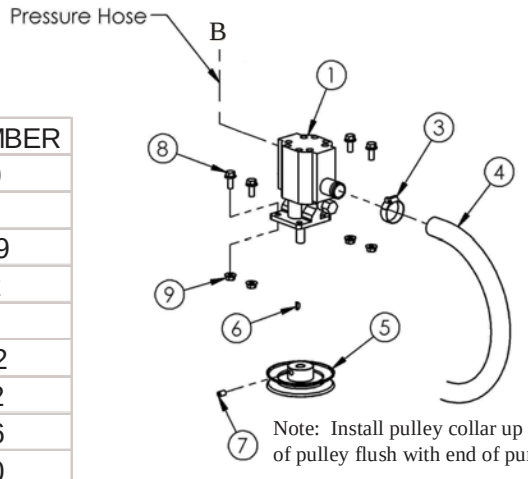


Note: Install pulley collar up and bottom side of pulley flush with end of pump shaft.

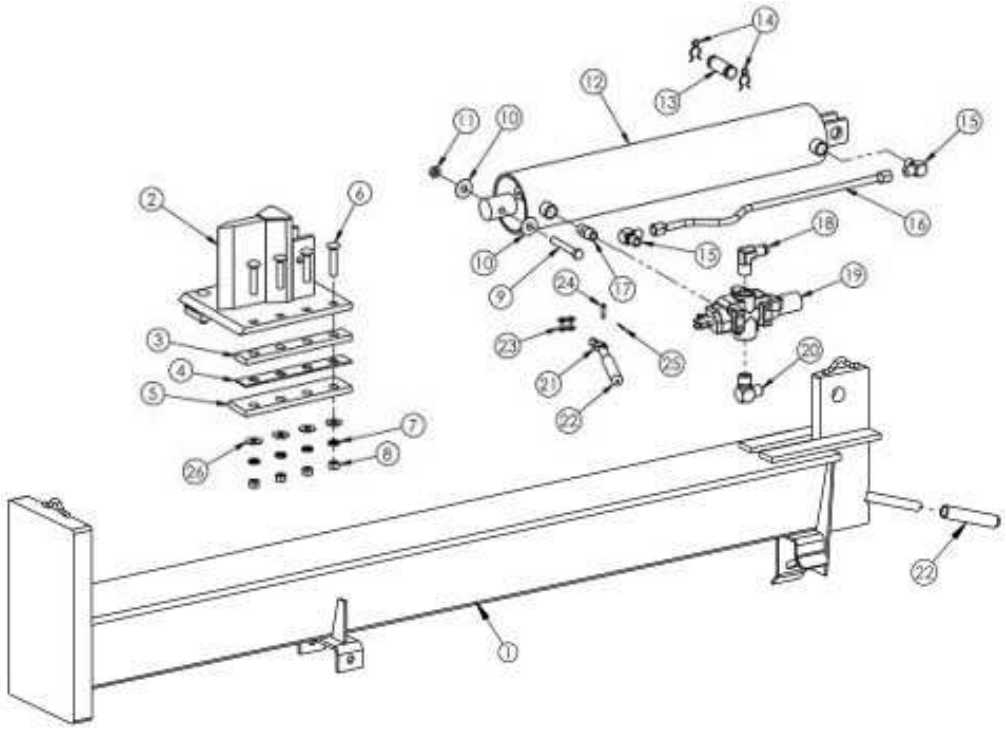

# BEAM DETAIL

| ITEM NUMBER | DESCRIPTION | PART NUMBER |
|---|---|---|
| 1 | Beam Weldment | 12628TC |
| 2 | Wedge Weldment | 7233TK |
| 3 | Thick GIB Plate | 7237TK |
| 4 | Thin GIB Plate | 7388TK |
| 5 | Bottom GIB Plate | 7333TK |
| 6 | 1/2-13 X 2 1/2 GR5 Carriage Bolt | NB643 |
| 7 | 1/2 Lock Washer | NB508 |
| 8 | 1/2-13 Nut | NB213Z |
| 9 | Bolt - 1/2-13 X 3 1/4 GR8 Alloy ZY | 12669 |
| 10 | Washer | TR150W |
| 11 | Nut 1/2-13 Nyloc Jam | NB121 |
| 12 | Ram Cylinder | 7354TK |
| 13 | Steel Pin | 7293 |
| 14 | Clip Pin | NB642 |
| 15 | Hydraulic Fitting | 7291 |
| 16 | Stationary Line Assembly | 7288TK |
| 17 | 2-Way Pipe Nipple | 7292 |
| 18 | Return Line Fitting | 7329 |
| 19 | Valve Control | 7287TK |
| 20 | Valve Inlet Fitting | 7387 |
| 21 | Valve Control Handle | 7423 |
| 22 | Handle Grip | 7425 |
| 23 | Master Chain Link | 7424 |
| 24 | 1/4 X 1 Clevis Pin | NB522 |
| 25 | Cotter Pin | NB597 |
| 26 | 1/2 Washer USS Flat | NB555 |

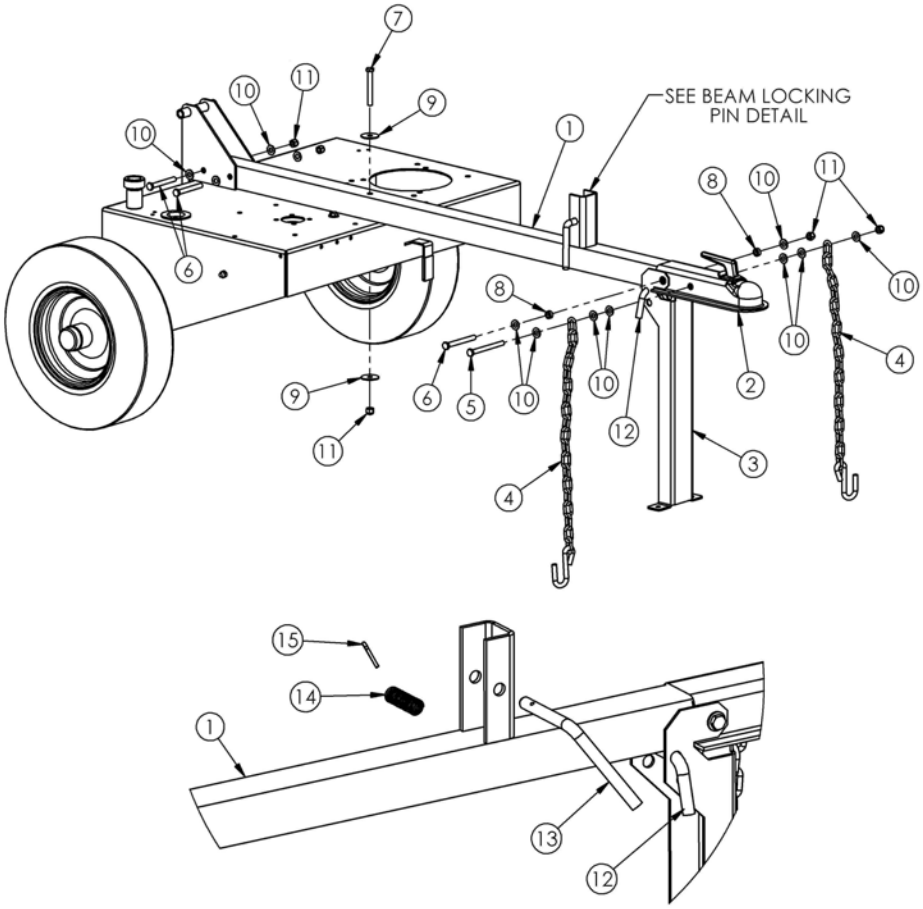


# TONGUE DETAIL

| ITEM NUMBER | DESCRIPTION | PART NUMBER |
|---|---|---|
| 1 | Tongue Weldment | 12770TK |
| 2 | 2" Ball Coupler | 7365 |
| 3 | Folding Support Leg | 14924TK |
| 4 | Safety Chain w/Hook | 7366 |
| 5 | Bolt 3/8-16 X 4 GR5 | NB645 |
| 6 | Bolt 3/8-16 X 3 1/2 GR5 | NB649 |
| 7 | Bolt 3/8-16 X 3 GR5 | NB150 |
| 8 | Latch Pin Guide Bushing | 7840Z |
| 9 | Washer Fender 3/8 | 10177 |
| 10 | Washer SAE 3/8 | NB272 |
| 11 | Nut 3/8-16 Nyloc | NB182 |
| 12 | 1/2 X 3 Bent Pin w/Hair Pin | NB606 |
| 13 | 1/2 Bent Locking Pin | 12345 |
| 14 | Compression Spring | 12364 |
| 15 | Cotter Pin 1/8 X 1 | NB126 |

# ENGINE DETAIL

# MODEL LS728A

| ITEM # | DESCRIPTION | PART # |
|---|---|---|
| 1 | Engine | N/A |
| 2 | Bolt 5/16-18 X 1 1/4 Serr. Flange | NB253 |
| 3 | Bolt 5/16-18 X 2 1/4 Serr. Flange | NB622 |
| 4 | Nut 5/16-18 Serr. Flange | NB170 |
| 5 | 3/16 X 1 Keystock | 9030 |
| 6 | Engine Pulley 7/8" ID | 7323 |
| 7 | 5/16-18 X 1/2 Set Screw w/Loctite | NB312 |
| 8 | Washer Belleville | 699 |
| 9 | Bolt 3/8-24 X 1 w/Loctite | NB238N |
| NOTSHOWN | Fuel Shut Off Valve (Inline) | 7414 |
| NOTSHOWN | Fuel Line Clamp | 6FLC |

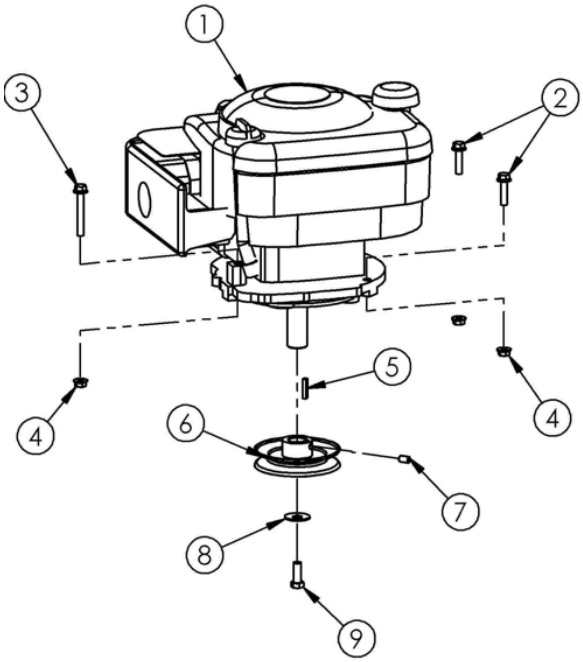


Note: Install pulley collar up and bottom side of pulley flush with end of engine shaft.

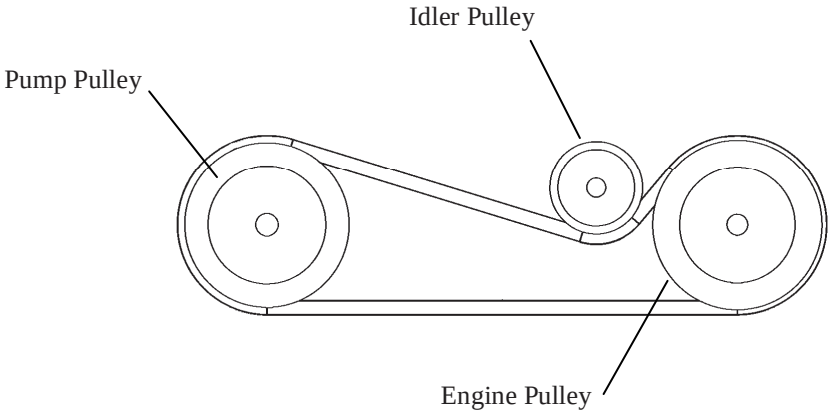


## BELT ROUTING DIAGRAM

(VIEWED FROM UNDERSIDE OF SPLITTER)

## TROUBLESHOOTING

| Problem | Cause | Remedy |
|---|---|---|
| Engine fails to start. | 1. Spark plug wire disconnected. | 1. Connect wire to spark plug. |
| | 2. Fuel tank not full enough or stale fuel. | 2. Fill tank full with clean, fresh gasoline. |
| | 3. Throttle control lever not in correct starting position. | 3. Move throttle lever to FAST position. |
| | 4. Choke not in CHOKE position. | 4. Move choke to CHOKE position. |
| | 5. Engine not primed properly. | 5. Prime engine. |
| | 6. Fuel valve not ON or blocked fuel line. | 6. Turn on fuel valve or clean fuel line. |
| | 7. Faulty spark plug. | 7. Clean, adjust gap, or replace spark plug. |
| Engine is hard to start or runs erratic. | 1. Spark plug wire loose. | 1. Connect and tighten spark plug wire. |
| | 2. Unit running on CHOKE. | 2. Move choke lever to OFF position. |
| | 3. Blocked fuel line or stale fuel. | 3. Clean fuel line; fill tank with clean, fresh gasoline |
| | 4. Water or dirt in fuel system. | 4. Drain fuel tank. Refill with fresh gasoline. |
| | 5. Dirty air cleaner. | 5. Clean or replace air cleaner. |
| | 6. Carburetor out of adjustment. | 6. See authorized service center. |
| Cylinder rod will not extend or contract. | 1. Cold weather clutch not engaged. | 1. Engage cold weather clutch. |
| | 2. Broken or improperly installed belt. | 2. Replace or reinstall belt. |
| | 3. Low hydraulic fluid. | 3. Fill hydraulic tank to correct fluid level. |
| | 4. Hydraulic lines blocked. | 4. Flush and clean hydrualic system.* |
| | 5. Damaged or broken pump. | 5. See authorized service center. |
| | 6. Damaged control valve. | 6. See authorized service center. |
| Cylinder rod is slow or erratic while extending and contracting. | 1. Low hydraulic fluid. | 1. Fill hydraulic tank to correct fluid level. |
| | 2. Contaminated hydraulic fluid. | 2. Drain fluid, flush system, and refill. |
| | 3. Excessive pump inlet vacuum. | 3. Make certain pump hoses are clear and unblocked. Make certain hose in not collapsing under suction. |
| | 4. Damaged pump. | 4. See authorized service center. |
| | 5. Damaged control valve. | 5. See authorized service center. |
| | 6. Internal cylinder damage. | 6. See authorized service center. |

# TROUBLESHOOTING CONTINUED

| Problem | Cause | Remedy |
|---|---|---|
| Leaking Cylinder | 1. Broken seals. | 1. See authorized service center. |
| | 2. Scored cylinder. | 2. See authorized service center. |

**NOTE:** For repairs beyond those listed here, contact your nearest authorized service center.
* Flushing the reservoir tank and hoses with kerosene whenever service is performed on the tank, hydraulic pump or valve is recommended. Contact an authorized service center.

# MAINTENANCE LOG

| Date of Service | Service Performed | | Notes |
|---|---|---|---|
| | | | |
| | | | |
| | | | |
| | | | |
| | | | |

# SPECIFICATIONS

| Model | | | | |
|---|---|---|---|---|
| LS728A | | | | |
| **Splitting Force** | 28 Tons | | **Drive System** | Belt Drive 1:1 Ratio with Clutch for Easy Starting |
| **Engine** | 7 HP Briggs and Stratton INTEK | | **Hydraulic System Fluid Capacity** | 19-23 Quarts |
| **Splitting Positions** | Horizontal and Vertical | | **Maximum Log length** | 25 1/2" |
| **Cylinder Size** | 4 1/2" X 24" | | **Tire Specs** | 4.00 X 4.80 X 8 with High Speed Bearings |
| **Pump** | 2 Stage with Heavy Duty Bearings | | **Metal Fenders** | No |
| **Pump Specs** | 11 Gallons Per Minute | | **Ball Hitch** | 2" Ball |
| **Valve** | Auto Return | | **Unit Weight** | 540 Lbs |

# NOTES:

# SWISHER HISTORY

Back before electricity came to rural Missouri Max Swisher was producing lawn mowers from his mother's chicken house. Max never liked to mow grass. He installed a gearbox on his family's lawn mower creating a self-propelled unit. By tying one end of a rope to the mower and the other end to a tree in the center of the yard the mower circled the tree, shortening the rope and guiding the mower in concentric circles. Max enjoyed relaxing under a shade tree while his invention did all the work.

Max had designed his first self-propelled rotary lawn mower to do his dirty work for him. Neighbors noticed his new invention and began asking him to make more. Today, 60 years later, Swisher Mower and Machine Company, Inc. is still producing innovative lawn and garden and ATV/UTV equipment designed to give us all more "relaxing in the shade" time.

Swisher products have been featured nationally on television programs such as Regis and Kathie Lee and seen in publications like ATV Magazine, Country Journal, Popular Mechanics Magazine and others. In January 2000 Popular Mechanics Magazine named Max's zero turning radius riding mower one of the 20th century's top household inventions.

Swisher offers value and function in its products to meet your grounds maintenance needs.

**CELEBRATING OVER 60 YEARS OF INNOVATION**

**1945 - 2006**

SWISHER™
MADE IN THE U.S.A.
OD39

# OWNER'S MANUAL

# MODEL NO. LS728A

# LOG SPLITTER

**HOW TO ORDER REPAIR PARTS**:

Each Log Splitter has its own serial number. Each engine has its own serial number. The serial number for the Log Splitter will be found on the right hand side of the hydraulic oil reservoir. The serial number for the engine will be found on the top of the blower fan housing.
All Log Splitter parts listed herein may be ordered directly from Swisher Mower & Machine Co. Inc., your nearest Swisher dealer, or from our website.
All engine parts may be ordered from the nearest dealer of the engine supplied with your log splitter. Parts subject to change without notice.

WHEN ORDERING PARTS, PLEASE HAVE THE FOLLOWING INFORMATION AVAILABLE:

* PRODUCT – SWISHER LOG SPLITTER
* SERIAL NUMBER - _____
* MODEL NUMBER - _____
* ENGINE MODEL NUMBER - _____
  TYPE - _____
* PART NUMBER
* PART DESCRIPTION


www.swisherinc.com
TELEPHONE - 1-800-222-8183
FAX - 1-660-747-8650

**SWISHER MOWER & MACHINE CO. INC.**
1602 CORPORATE DRIVE
WARRENSBURG, MO 64093


**SWISHER MOWER & MACHINE CO. INC.**

swisherinc.com

# MANUAL DE USUARIO

NÚMERO **DE MODÈLE:**

**LS728A**

NÚMERO DE SERIE INICIAL: L206-010001

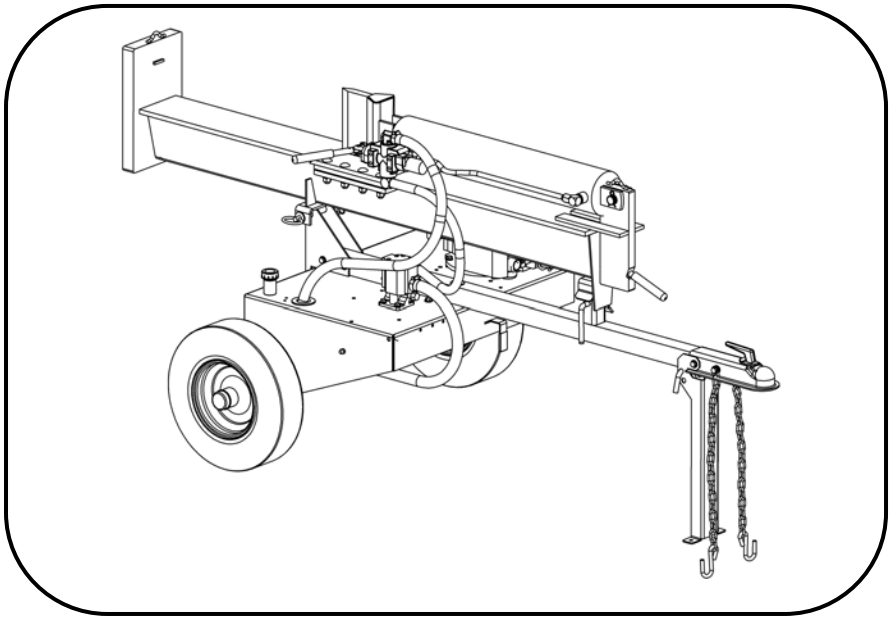

# PARTIDOR DE LEÑOS

**IMPORTANTE**

**Lea y siga todas las precauciones e instrucciones de seguridad antes de operar este equipo.**

**Rev. 06-222**

**Seguridad**
**Ensamblado**
**Funcionamiento**
**Servicio técnico y ajuste**
**Repuestos**

**1602 CORPORATE DRIVE, WARRENSBURG, MISSOURI 64093** **TELÉFONO 660-747-8183**
**FAX 660-747-8650**

***Hecho en los EE.UU.***

**Fabricamos equipos para el cuidado del césped desde 1945**

12789

# GARANTÍA LIMITADA

La garantía que otorga el fabricante al consumidor comprador original es la siguiente: Este producto está libre de defectos en los materiales y en la mano de obra por un período de dos (2) años a partir de la fecha en que el consumidor comprador original compre el producto. Repararemos o reemplazaremos, a nuestra discreción, las piezas que presenten materiales o mano de obra defectuosos. Esta garantía está sujeta a las siguientes limitaciones y exclusiones:

| | | |
|---|---|---|
| 1) | Garantía del motor | Todos los motores utilizados para nuestros productos poseen una garantía por separado extendida por el fabricante del motor. Cualquier problema con el funcionamiento del motor es responsabilidad del fabricante del motor y, de ninguna manera, Swisher Mower Co., Inc. o sus representantes son responsables por la garantía del motor. La línea gratuita de servicio técnico para el motor Briggs & Stratton es: 1-800-233-3723 y para el motor Tecumseh es: 1-800-558-5402. |
| 2) | Uso comercial | El período de garantía sobre cualquier producto que se utilice con fines comerciales o de alquiler estará limitado a noventa (90) días a partir de la fecha original de compra. |
| 3) | Limitación | Esta garantía se aplica sólo a productos que han sido ensamblados, ajustados y operados correctamente y de acuerdo con las instrucciones detalladas en este manual. Esta garantía no se aplica a ningún producto de Swisher Mower Co., Inc. que haya estado sujeto a alteraciones, uso indebido, abuso, ensamblado o instalación incorrecta, daños por envío o a desgaste natural del mismo. |
| 4) | Exclusiones | Se excluye de esta garantía el desgaste natural, ajuste y mantenimiento de rutina. La bomba, la válvula y el cilindro poseen garantías del fabricante por separado. Tanto la válvula como el cilindro poseen una garantía limitada de un (1) año.La bomba posee una garantía limitada de 2 (dos) años. |

En caso de tener que hacer un reclamo durante el periodo de vigencia de esta garantía, deberá devolver el producto a un distribuidor de servicio autorizado. Todo cargo de transporte, daños o pérdida incurridos durante el traslado de las piezas a reponer o reparar bajo esta garantía será responsabilidad del comprador. En caso de tener preguntas referentes a esta garantía, llámenos al siguiente número gratuito: 1-800-222-8183. Antes de que se pueda procesar cualquier reclamo, deberá presentar el número del modelo, el número de serie, la fecha de compra y el nombre del distribuidor autorizado de Swisher que le vendió el partidor.

**ESTA GARANTÍA NO SE APLICA A NINGÚN DAÑO INCIDENTAL O EMERGENTE Y NINGUNA GARANTÍA IMPLÍCITA ESTÁ LIMITADA A LOS MISMOS PLAZOS ESTABLECIDOS EN LA PRESENTE PARA TODAS LAS GARANTÍAS EXPRESAS.** Algunos estados no permiten la limitación de daños consecuentes o limitaciones sobre el periodo de duración de una garantía implícita, por lo que las limitaciones o exclusiones anteriormente detalladas pueden no aplicarse en su caso. Esta garantía le ofrece derechos legales específicos y puede que goce de otros derechos, los cuales pueden variar de un estado a otro. Esta es una garantía limitada según se define en la Ley Magnuson-Moss de 1975.

# ÍNDICE


GARANTÍA.....2
SEGURIDAD.....3-4
REMOLQUE.....5
FUNCIONAMIENTO .....6-8
MANTENIMIENTO.....8
ETIQUETAS.....9
DESGLOSE DE LAS PIEZAS.....10-13
ESPECIFICACIONES.....15

# PRECAUCIONES DE SEGURIDAD

**Este símbolo de alerta de seguridad aparecerá en el manual resaltando los mensajes importantes. Cuando vea este símbolo, lea cuidadosamente el mensaje y esté alerta para evitar sufrir lesiones físicas.**

**Lea este manual en su totalidad. Esta máquina puede amputar manos y pies, al igual que lanzar objetos. La falta de seguimiento de las instrucciones de seguridad que se detallan a continuación puede ocasionar como resultado lesiones graves o la muerte.**

**ADVERTENCIA:** El escape del motor de este producto contiene químicos que, de acuerdo con el estado de California, pueden causar cáncer, malformaciones congénitas u otros daños reproductivos.

**PELIGRO:** Su partidor de leños fue fabricado para ser operado de acuerdo con las reglas de este manual para un funcionamiento seguro. Como sucede con cualquier tipo de equipo eléctrico, el descuido o error por parte del operador puede ocasionar lesiones graves. Si usted no sigue alguna de las siguientes reglas, puede ocasionar lesiones graves a usted mismo o a terceros.

- Lea y comprenda el manual. Aprenda a operar este equipo de manera segura. Familiarícese con todos los controles en un ambiente seguro antes de comenzar a operar esta máquina.
- NO altere este partidor de leños bajo ninguna circunstancia. Este equipo fue ideado y diseñado de acuerdo con las instrucciones de funcionamiento. Alterar este equipo o utilizarlo de manera tal que se evadan sus funcionalidades y capacidades de diseño puede causar lesiones graves o fatales y ANULARÁ LA GARANTÍA.
- Permita operar esta máquina SÓLO a adultos responsables que hayan leído este manual. NUNCA permita que los niños operen esta máquina.
- NUNCA opere ni permita que alguien haga funcionar este equipo bajo la influencia del alcohol, drogas o medicamentos. La coherencia es esencial para la seguridad.
- SIEMPRE utilícelo en lugares abiertos con ventilación adecuada. NO ponga el motor en funcionamiento en un área cerrada. Los gases de escape contienen monóxido de carbono. Este gas inodoro puede ser mortal si se inhala.
- NUNCA utilice el partidor para cualquier otro fin que no sea partir madera. Cualquier otro uso puede causar lesiones. Su partidor es una pieza de equipo eléctrico precisa, no es un juguete. Por lo tanto, proceda con suma precaución en todo momento
- SÓLO un usuario deberá cargar y operar el partidor de leños. MANTENGA al resto de las personas, incluyendo mascotas y niños, a un mínimo de 20 pies (6,10 m) de distancia del área de trabajo. La mayoría de los accidentes ocurren cuando más de una persona opera el partidor de leños.
- Utilice SIEMPRE equipo de protección personal como gafas de seguridad, protector auditivo, botas con punta de acero y guantes ajustados sin cordones ajustables ni puños
- NUNCA use prendas holgadas ni alhajas que se puedan enganchar en piezas en movimiento del partidor y jalarlo a usted hacia el aparato. Mantenga el cabello lejos de las piezas en movimiento.
- NUNCA opere el partidor en superficies húmedas, con lodo o cubiertas de hielo. MANTENGA el área de trabajo libre de fragmentos de madera. Una base segura es esencial para la prevención de accidentes.
- Opere el partidor SOLAMENTE sobre terreno nivelado con las ruedas bloqueadas y no al lado de una ladera. Podría inclinarse o dejar caer leños, una base insegura podría causar un accidente.

- NUNCA opere el partidor cerca de una llama o chispa. El aceite hidráulico y la gasolina son inflamables y pueden causar una explosión.
- NUNCA llene el tanque de gasolina mientras el motor está caliente o encendido. Deje que el motor se enfríe antes de reponer el combustible.
- Esta unidad está equipada con un motor de combustión interna y no debe utilizarse sobre ni cerca de un área densa de árboles, cubierta de maleza o grama que no esté acondicionada, salvo que el sistema de escape del motor esté equipado con un apagachispas que cumpla con las leyes aplicables locales o estatales (en caso de que existan). Si se utiliza un apagachispas, el operador debe mantenerlo en perfecto estado de funcionamiento

## - NOTA -

En el estado de California, la ley requiere que se cumpla lo descrito anteriormente (Sección 442 del Código de recursos públicos de California). Otros estados pueden tener leyes similares. Las leyes federales se aplican en territorios federales. Se encuentra disponible el silenciador apagachispas (opcional por el fabricante) en su distribuidor de motores más cercano. Verifique los requisitos legales de su área.

- Utilice SÓLO las manos para operar la palanca de mando. NUNCA utilice el pie, la rodilla, una cuerda o cualquier otro dispositivo de extensión.
- Parta SÓLO un leño a la vez. NUNCA intente partir dos leños uno encima del otro.
- NUNCA coloque las manos o pies entre el leño y la cuña de cortado o entre el leño y el ariete durante el golpe hacia delante o hacia atrás. SIEMPRE mantenga los dedos lejos de las hendiduras del leño mientras parte el mismo.
- NO se siente a horcajadas sobre el área de trabajo ni la atraviese mientras se opera el partidor.
- NO se coloque delante del partidor cuando el motor esté encendido. Podría tropezar o activar accidentalmente la cuña de cortado. Camine hasta llegar al otro lado.
- NUNCA intente cargar el partidor mientras la cuña de cortado está en movimiento. Cuando cargue el partidor de leños, coloque las manos a los lados del leño y no en los extremos.
- NUNCA intente partir la madera a través de las vetas de la misma. La madera podría salir expulsada del partidor y causar lesiones graves.
- NUNCA descuide el partidor mientras el motor esté encendido. Apague el motor si se aleja del partidor, incluso si lo hace por un periodo corto de tiempo. Alguien podría activar el ariete accidentalmente y sufrir lesiones.
- En la medida de lo posible, ambos extremos del leño se deben cortar en ángulo recto para prevenir que el leño se deslice del partidor durante el funcionamiento. La longitud del leño debe ser de 24 pulgadas (60,9 cm) o menor.
- NUNCA opere el partidor mientras esté sujetado al vehículo remolcador..
- ANTES de remolcarlo, asegúrese de que el partidor esté adecuadamente sujetado al vehículo remolcador y que la pata de apoyo, la vigueta y el cilindro estén asegurados en la posición correcta para el remolque.
- NUNCA permita que alguien se suba al partidor. NO transporte ninguna carga ni madera en el partidor. Podría caerse y causar un accidente..
- NO afloje ni quite ningún accesorio hidráulico, conducto ni tapa del depósito mientras el partidor o el motor estén encendidos.
- El escape de fluidos de una abertura pequeña puede ser casi invisible a la vista. NO utilice las manos para verificar si existen filtraciones.. Para conocer las instrucciones, consulte la sección de mantenimiento**. SI sufre lesiones debido a un escape de fluidos, consulte a un médico de inmediato. Se pueden producir infecciones o reacciones graves si no se dispensa un tratamiento médico adecuado de inmediato.**
- NO opere el partidor bajo condiciones mecánicas deficientes o cuando necesite reparación.
- SIEMPRE desconecte el cable de la bujía y coloque el cable donde no pueda estar en contacto con la bujía, esto evitará que el motor se encienda accidentalmente mientras se pone en marcha, se transporta, ajusta o repara.

# SEGURIDAD PARA EL REMOLQUE

- No permita que alguien se suba al partidor. No transporte ninguna carga o madera en su partidor. Podría caerse y poner en peligro los vehículos que van detrás de usted.
- Asegúrese de que la pata de apoyo se encuentre en la posición de traslado y que el acople esté seguro. Ésta también se debe replegar para que no obstaculice mientras está siendo remolcado. Para replegar la pata de apoyo, quite la clavija, hágala girar hacia arriba y vuelva a colocarla.
- Nunca exceda las 45 MPH (72,4 KPH) cuando remolque el partidor. Tenga extrema precaución cuando viaje sobre terreno escabroso, especialmente sobre vías férreas.
- Siempre sea cuidadoso cuando apoye el partidor. Podría producirse un efecto navaja si no tiene cuidado.
- Antes de utilizar el partidor, desacóplelo del vehículo remolcador. Se podría deslizar un leño fácilmente dentro del vehículo.
- Consulte las especificaciones para determinar las libras por pulgada cuadrada (PSI) adecuadas del neumático y la rueda mientras lo remolca.
- Tenga en cuenta la longitud sobrante del partidor mientras dobla, estaciona, cruza intersecciones y en todas las situaciones de manejo.

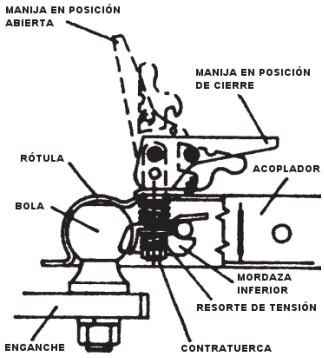


INSTRUCCIONES DE FUNCIONAMIENTO
ACOPLADOR POSI-LOCK

AJUSTE LA PRESIÓN DE CIERRE DEL ACOPLADOR SOBRE LA BOLA ANTES DE USARLO. COLOQUE LA MANIJA EN LA POSICIÓN DE CIERRE CON LA BOLA EN EL ACOPLADOR. AJUSTE LA CONTRATUERCA CONTRA EL RESORTE DE TENSIÓN DE MANERA QUE EL ACOPLADOR NO QUEDE FLOJO EN LA BOLA. UN AJUSTE ADECUADO PERMITIRÁ QUE LA MANIJA SE LIBERE CON SÓLO EJERCER UNA PRESIÓN MODERADA. PARA ABRIRLA, LEVANTE LA MANIJA DEL ACOPLADOR Y GÍRELA HACIA DELANTE. COLOQUE EL ACOPLADOR SOBRE LA BOLA. CUANDO LA BOLA ESTÉ COMPLETAMENTE ENCAJADA EN LA RÓTULA, GIRE LA MANIJA DEL ACOPLADOR HACIA ATRÁS HASTA QUE LA MANIJA ESTÉ EN LA POSICIÓN DE CIERRE.

LUEGO DE REMOLCAR DURANTE 50 MILLAS (80,5 KM), VERIFIQUE LA TENSIÓN DEL ENGANCHE SOBRE LA BOLA. SIEMPRE VERIFIQUE LA TENSIÓN ANTES DE REMOLCAR. ASEGÚRESE DE QUE LA MANIJA DEL ACOPLADOR ESTÉ EN LA POSICIÓN DE CIERRE.

ADVERTENCIA:

NUNCA EXCEDA LA CAPACIDAD DE PESO Y SIEMPRE UTILICE CADENAS DE SEGURIDAD. SIEMPRE UTILICE UNA BOLA DEL TAMAÑO ADECUADO Y ASEGÚRESE DE QUE LA MISMA ESTÉ ENCAJADA COMPLETAMENTE EN EL ACOPLADOR. TRABE FIRMEMENTE LA MANIJA DEL ACOPLADOR ANTES DE REMOLCAR. VERIFIQUE SIEMPRE QUE NO ESTÉ DAÑADA, EN CASO DE QUE LO ESTÉ, REEMPLÁCELA. EVITE GIROS BRUSCOS Y ÁNGULOS VERTICALES EMPINADOS CUANDO REMOLQUE.

# ENSAMBLE

Este partidor de leños ha sido ensamblado parcialmente en fábrica. En caso de que sea necesario desarmar la unidad para su reparación o el reemplazo de sus piezas, consulte los dibujos y el listado de las piezas.
Inspeccione todos los componentes para verificar que no estén dañados. Si usted cree que una de las piezas está dañada, comuníquese de inmediato con nuestro servicio al cliente al teléfono 1-800-222-8183.
**ADVERTENCIA:** Proceda con suma precaución ya que las piezas son muy pesadas. Se debe emplear la cantidad de personas suficiente o equipo de manejo mecánico.

Para los procedimientos de ensamble, consulte las instrucciones de desembalaje y ensamble.

# FUNCIONAMIENTO

**USO PREVISTO:** Este partidor de leños está creado y diseñado únicamente para partir madera. NUNCA lo utilice para otros fines. Esto podría causar lesiones o ANULAR LA GARANTÍA.

**IMPORTANTE:** Esta unidad se envía con aceite pero no con gasolina en el motor. Luego del ensamble, consulte el Manual del motor que se encuentra aparte para las recomendaciones sobre el combustible y el aceite.
**ADVERTENCIA:** *NO ENCIENDA NI PONGA EN MARCHA EL PARTIDOR DE LEÑOS SIN CARGAR ACEITE EN EL MOTOR Y EN EL DEPÓSITO HIDRÁULICO.*

**LLENADO DEL DEPÓSITO HIDRÁULICO**
Llene el depósito hidráulico hasta el máximo indicado en la varilla medidora con un fluido de transmisión automática Dexron® III/Mercon® III, un fluido hidráulico 10W AW o con un aceite hidráulico Pro-Mix™ AW-32. Luego de llenar correctamente el depósito hidráulico y el cárter del motor con los aceites respectivos, encienda el motor. Recuerde ajustar el regulador y abrir la válvula de cierre del combustible. La bomba hidráulica se debe cebar por sí misma. Cuando el motor esté encendido, mueva la palanca de la válvula hidráulica hacia la cuña. Esto hará que el cilindro se expanda y expulse el aire. Cuando esté completamente expandido, retraiga el cilindro. Repita este procedimiento varias veces. (Un movimiento errático del cilindro y de la cuña indica que hay aire en el sistema). Una vez que el cilindro tenga una velocidad suave y constante que indique que todo el aire ha sido expulsado, cierre el sistema y vuelva a llenar el depósito hasta que el fluido se encuentre a un nivel de funcionamiento seguro, tal como lo indican las marcas en la varilla medidora.

**PROCEDIMIENTO DE PUESTA EN MARCHA**
**ADVERTENCIA:** ***NO ENCIENDA NI PONGA EN MARCHA EL PARTIDOR DE LEÑOS SIN CARGAR ACEITE EN EL MOTOR Y EN EL DEPÓSITO HIDRÁULICO.***
Consulte el Manual del motor que se encuentra aparte para conocer las recomendaciones sobre el combustible y el aceite. En algunos casos el partidor de leños viene equipado con una válvula de cierre para el remolque.
Antes de poner en marcha el motor, asegúrese de que el cárter esté debidamente lleno con aceite y de que se haya utilizado el combustible adecuado. El motor se pondrá en marcha sólo cuando la palanca del regulador y la válvula de cierre del combustible, en caso de que corresponda, estén en la posición ON (encendido).
**INSTRUCCIONES PARA LA PUESTA EN MARCHA**

1. Mueva el control del regulador hasta que indique “FAST” (rápido).
2. Ponga el obturador en la posición de encendido (en caso de que corresponda) o presione el cebador tres (3) veces. NOTA: No utilice el cebador ni el obturador para reiniciar un motor tibio luego de que el mismo haya estado apagado durante corto tiempo.
3. Tome la manija de cuerda y jale hacia fuera lentamente hasta que se sienta la resistencia. Luego jale rápidamente con un movimiento completo del brazo. NOTA: Si el motor no se enciende luego de tres (3) movimientos, repita los pasos 1 y 2.
4. Cuando el motor se encienda, coloque el obturador en la posición de apagado (en caso de que corresponda) y deje el control del regulador en “FAST” (rápido). El regulador se debe colocar en la posición de rápido para un máximo rendimiento.
5. Para detener el motor, mueva la palanca del regulador hasta que indique “SLOW” (despacio) durante unos pocos segundos y luego, hasta que indique “STOP” (detener).

## PUESTA EN MARCHA EN CLIMAS FRÍOS

El embrague para climas fríos permite que el motor se encienda sin necesidad de introducir fluido hidráulico frío y espeso. Simplemente jale la manija hacia afuera hasta la posición de cierre. Encienda el motor, déjelo calentar y suelte el embrague para climas fríos. Luego del encendido, asegúrese de que la palanca se haya vuelto a enganchar.

**FUNCIONAMIENTO DEL PARTIDOR**

1. Coloque el partidor de leños en un área despejada y nivelada y bloquee las ruedas. El puerto de succión en el tanque siempre debe estar en la parte inferior del partidor de leños.
2. Coloque un leño en la vigueta contra la placa de pie. Asegúrese de que el leño esté firme sobre la placa de pie y contra la vigueta.
3. Oprima la palanca de la válvula de manera que el cilindro guíe el bloque de empuje hacia el leño. Expanda el cilindro hasta que el leño se parta o hasta el final de su recorrido. Si el leño no se ha partido completamente luego de que el cilindro haya alcanzado el final de su expansión, retraiga el cilindro. NOTA: Dejar la válvula en la posición "accionar" al final del recorrido puede dañar la bomba. Siempre tenga sumo cuidado cuando parta leños cuyos extremos no sean rectos.

NOTA: **Para alargar la vida útil del cilindro hidráulico, evite que el cilindro "TOQUE FONDO".**

## SEGURIDAD PARA EL REMOLQUE

Esta unidad no se debe remolcar en ninguna calle, autopista o camino público sin consultar previamente las leyes federales, locales y estatales actuales. Cualquier concesión de licencias o modificaciones como las luces traseras, etc., que sean necesarias para cumplir con los requisitos vehiculares federales, locales o estatales es exclusiva responsabilidad del comprador. Obedezca todas las reglamentaciones cuando realice remolques en caminos públicos y autopistas. Consulte también las **PRECAUCIONES DE SEGURIDAD.**

En caso de que corresponda, CIERRE la válvula de cierre del combustible para evitar que el motor se inunde cuando viaja.

Sea cuidadoso cuando asegure el partidor. Fácilmente se podría producir lo que se denomina un "efecto navaja".

## REMOLQUE DURANTE LA NOCHE

Los requisitos para las luces traseras se basan en reglamentaciones estatales. Algunos estados permiten el remolque durante la noche, siempre y cuando el equipo que está siendo remolcado no obstruya de manera visible las luces traseras del vehículo remolcador. Esto se basa en requisitos de un estado a otro. El cliente es responsable del cumplimiento de los requisitos estatales.

**Si en su estado se requiere una "Declaración de origen", consulte con su distribuidor local para obtenerla.**

## SEGURIDAD HIDRÁULICA

El sistema hidráulico de su partidor y las piezas mecánicas requieren una inspección cuidadosa. Asegúrese de reemplazar cualquier componente hidráulico que esté picado, deformado, agrietado o dañado de cualquier otra manera. El hecho de que hoy no existan filtraciones no significa que no pueda fallar mañana.

El escape de fluidos de una abertura pequeña puede ser casi invisible a la vista. No utilice las manos para verificar si existen filtraciones. El escape de un fluido bajo presión puede tener la fuerza suficiente como para penetrar la piel y provocar lesiones graves e incluso la muerte. Las filtraciones se pueden detectar pasando un pedazo de cartón o madera sobre la supuesta filtración y verificando si el mismo se decolora. **SI sufre lesiones debido a un escape de fluidos, consulte a un médico de inmediato. Se pueden producir infecciones o reacciones graves si no se dispensa un tratamiento médico adecuado de inmediato.**

En caso de que sea necesario aflojar o quitar cualquier accesorio hidráulico, conductos o la tapa del depósito, asegúrese de liberar toda la presión apagando el motor y moviendo la manija de control hacia atrás y hacia delante varias veces.

NUNCA quite la tapa del tanque o del depósito hidráulico mientras la unidad está en funcionamiento. El aceite caliente bajo presión podría causar lesiones graves. Consulte también las **PRECAUCIONES DE SEGURIDAD.**

La válvula de seguridad de su partidor está preajustada de fábrica. NO ajuste la válvula. Sólo un técnico calificado debe realizar dicho ajuste.

**MANTENIMIENTO Y ALMACENAMIENTO**

**ADVERTENCIA:** *DESCONECTE EL CABLE DE LA BUJÍA ANTES DE REALIZAR CUALQUIER TIPO DE MANTENIMIENTO.*

Para el cuidado del motor, consulte las instrucciones de funcionamiento y mantenimiento del fabricante del motor.

**Antes de operar el partidor, siempre verifique el nivel de aceite del depósito hidráulico. Operar el partidor sin un suministro de aceite adecuado, causará un daño grave a la bomba**. Cambie el fluido hidráulico de la reserva cada 100 horas de funcionamiento. Cambie el filtro hidráulico cada 50 horas de funcionamiento (sólo utilice un filtro de 10 micrones).

Verifique periódicamente que todas las tuercas, pernos, tornillos, abrazaderas y accesorios estén ajustados y seguros.

Para mantener su partidor en excelentes condiciones de funcionamiento, lleve a cabo todos los procedimientos de mantenimiento recomendados antes de utilizarlo.

Si la cuña queda sin filo o presenta mellas, se puede utilizar una amoladora o afiladora para afilarla.

Drene completamente el tanque de combustible antes de guardar la unidad. Siempre guarde la gasolina en un contenedor aprobado y herméticamente sellado. Guarde el contenedor en un lugar seco y fresco con ventilación adecuada. Mantenga el combustible alejado de áreas en donde los gases puedan estar en contacto con llamas, luces piloto o chispas.

**Tenga en cuenta el medio ambiente cuando deseche productos petrolíferos usados. Deseche los fluidos hidráulicos usados, el aceite del motor y cualquier producto secundario que resulte del mantenimiento del partidor en centros de reciclaje autorizados.**

En caso de que sea necesario desarmar la unidad para su reparación o el reemplazo de sus piezas, consulte los dibujos y el listado de las piezas en las siguientes páginas. Proceda con suma precaución ya que las piezas son muy pesadas y se necesitará emplear la cantidad de personas suficiente o un equipo de manejo mecánico.

Su partidor de leños Swisher se ha fabricado con componentes diseñados específicamente para esta máquina. Aunque los resortes estándares, accesorios, etc. pueden parecer similares a piezas utilizadas en otra maquinaria, en algunos casos, pueden poseer una construcción diferente o estar hechos de un material diferente. Todos los repuestos deben cumplir con las especificaciones del fabricante.

El funcionamiento de cualquier partidor puede tener como consecuencia la expulsión de ciertos objetos hacia los ojos que causarán lesiones graves en los mismos. Utilice siempre gafas de seguridad o gafas protectoras con un amplio ángulo de visión en lugar de gafas comunes antes de enfocar la vista en cualquier máquina partidora y mientras las opera.

El funcionamiento de cualquier partidor produce ondas sonoras que pueden ser perjudiciales para el oído humano. Se recomienda que se utilice protección auditiva.

# ETIQUETAS DE SEGURIDAD

Reemplace las etiquetas de inmediato en caso de que estén dañadas.

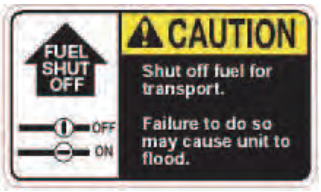


**OD16 – ETIQUETA DE CIERRE DE COMBUSTIBLE**

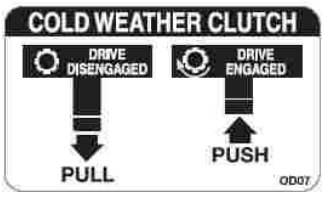


**12493 – ETIQUETA DE CLIMA FRÍO**

**12494 – ETIQUETA DEL TAPÓN DE LLENADO HIDRÁULICO**

**12549 – ETIQUETA QUE INDICA NO EXCEDER LAS 45 MPH (72,4 km/h)**

**12532 – ETIQUETA DE ACEITE HIDRÁULICO**

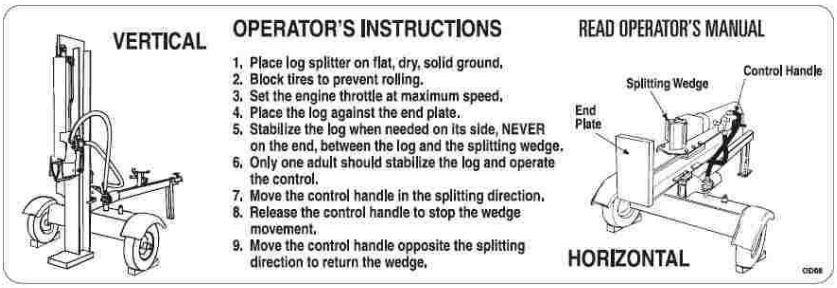


**12492 – ETIQUETA DE INSTRUCCIONES PARA EL**

**11427 – ETIQUETA DE PELIGRO**

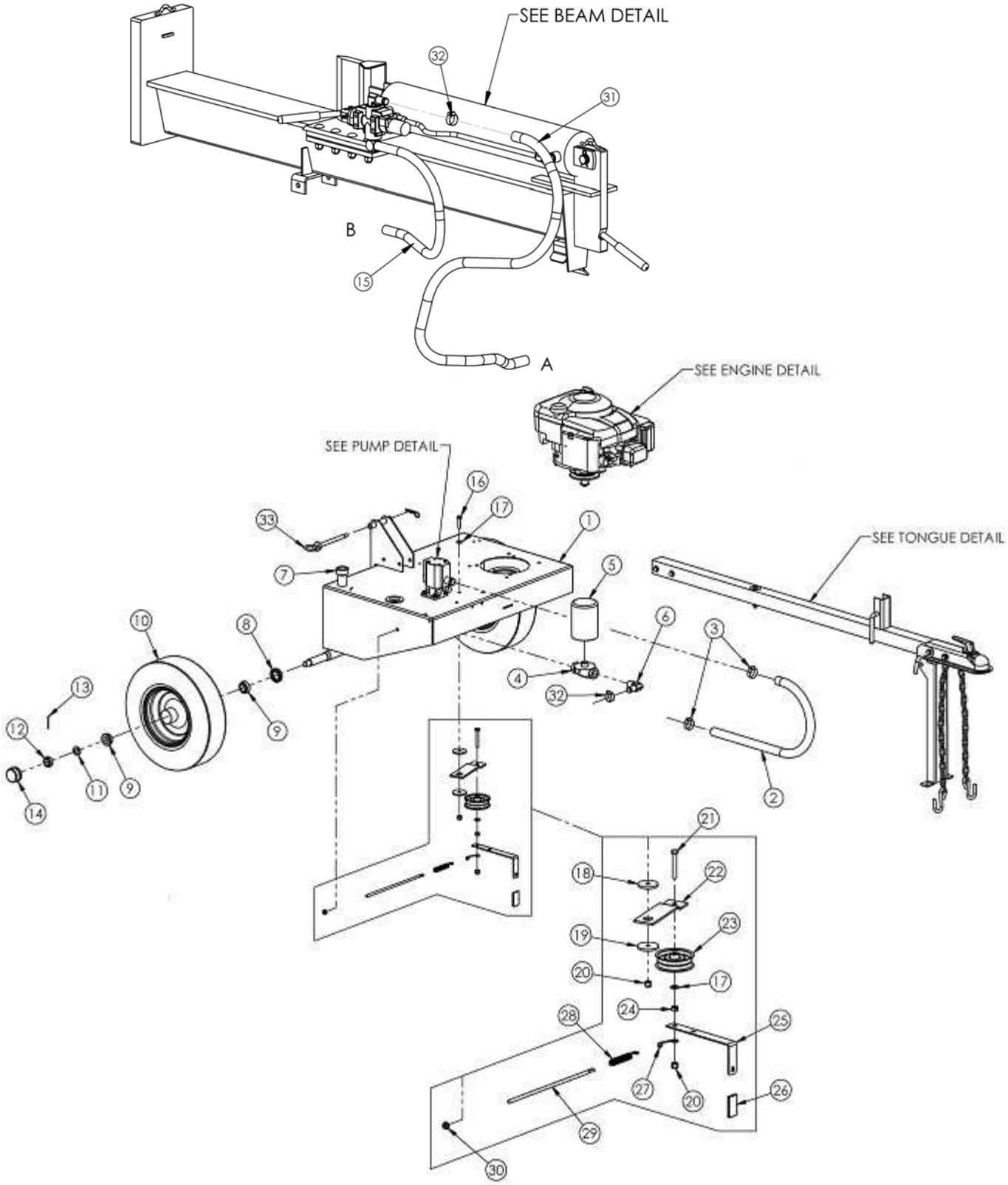


# DETALLE DEL ENSAMBLE

# MODELOS LS728A

# PIEZAS DE REPUESTO

Tenga al alcance el modelo y el número de serie al momento de encargar las piezas.
No se garantiza el color de las piezas de repuesto.

| NÚMERO DE ARTÍCULO | DESCRIPCIÓN | NÚMERO DE PIEZA |
|---|---|---|
| 1 | Base del motor/Tanque hidráulico | 12350TK |
| 2 | Manguera de succión de 36" (91,44 cm) | 12362 |
| 3 | Abrazadera de la manguera Nº 12 | LS5001 |
| 4 | Cabeza del filtro | LS1112 |
| 5 | Elemento del filtro | LS1113 |
| 6 | Accesorio del conducto de retorno | 7329 |
| 7 | Tapa de respiradero | 12379 |
| 8 | Junta del cojinete | 2203S |
| 9 | Cojinete cónico | 2203B |
| 10 | Neumático y rueda | 7296 |
| 11 | Arandela de 3/4ID X 1/4OD 10GA | NB184 |
| 12 | Tuerca almenada | 2203CN |
| 13 | Pasador de chaveta | NB633 |
| 14 | Cubierta antipolvo para la rueda | 2203DC |
| 15 | Manguera de alta presión de 48” (121,92 cm) | 7289 |
| 16 | Perno de 3/8-16 x 1 1/2 GR 5 | NB107 |
| 17 | Arandela SAE de 3/8 | NB272 |
| 18 | Buje de la polea loca | 6037 |
| 19 | Separador de la polea loca | 6040 |
| 20 | Tuerca Nyloc de 3/8-16 | NB182 |
| 21 | Perno de 3/8-16 x 2 1/2 GR 5 | NB619 |
| 22 | 22 Brazo tensor | 6041TK |
| 23 | Polea loca | B527 |
| 24 | Tuerca de seguridad bidireccional de 3/8-16 | NB280 |
| 25 | Palanca de acoplamiento | 11226TK |
| 26 | Casquillo de la palanca de acoplamiento | 2077 |
| 27 | Enlace de alambre para el brazo tensor | BRS6H |
| 28 | Resorte de tensión de la polea loca – Pata doblada | 4422 |
| 29 | Perno de seguridad de 5/16-18 x 12 | 10636YZ |
| 30 | Tuerca Nyloc de 5/16-18 | NB181 |
| 31 | Manguera de retorno de 72” (182,88 cm) | 12363 |
| 32 | Abrazadera de la manguera Nº 16 | LS4999 |
| sin ilustración | Arandela aislante | 12441 |
| sin ilustración | Correa de 44" (111,76 cm) | 644 |

# DETALLE DE LA BOMBA

| NÚMERO DE ARTÍCULO | DESCRIPCIÓN | NÚMERO DE PIEZA |
|---|---|---|
| 1 | Bomba hidráulica | 12360 |
| 3 | Abrazadera de la manguera Nº 16 | LS4999 |
| 4 | Manguera de succión de 36" (91,44 cm) | 12362 |
| 5 | Polea de la bomba | 7306 |
| 6 | Chaveta de media luna Nº 3 de 1/8 x 1/2 | 024002 |
| 7 | Tornillo de fijación de 5/16 18 x 1/2 con Loctite | NB312 |
| 8 | Perno de 5/16-18 x 3/4 con bridas acanaladas | NB596 |
| 9 | Tuerca de 5/16-18 con bridas acanaladas | NB170 |

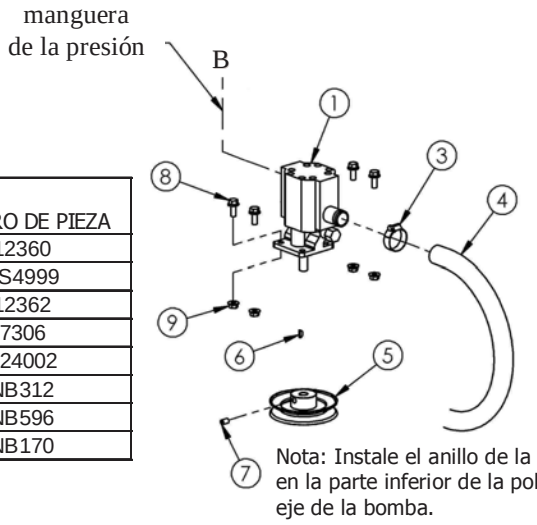


Nota: Instale el anillo de la polea arriba y en la parte inferior de la polea al ras del eje de la bomba.

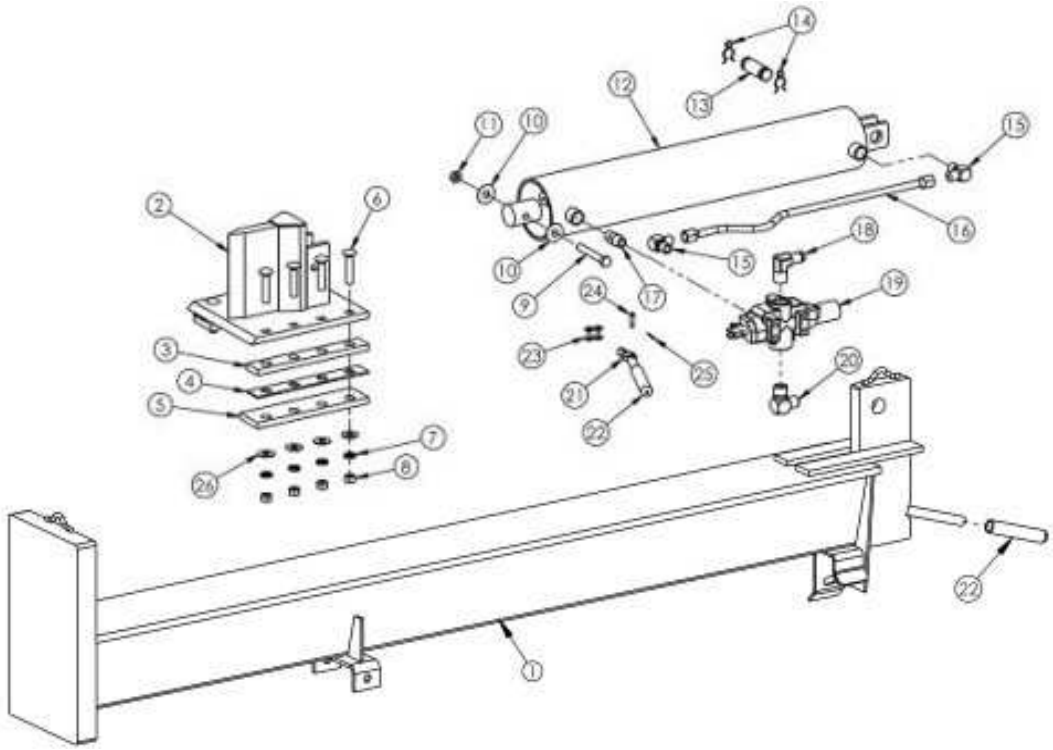

## DETALLE DE LA VIGUETA:

| NÚMERO DE ARTÍCULO | DESCRIPCIÓN | NÚMERO DE PIEZA |
|---|---|---|
| 1 | Soldadura de la vigueta | 12628TC |
| 2 | Soldadura de la cuña | 7233TK |
| 3 | Placa GIB gruesa | 7237TK |
| 4 | Placa GIB delgada | 7388TK |
| 5 | Placa GIB inferior | 7333TK |
| 6 | Perno de cabeza de hongo de 6 1/2-13 x 2 1/2 GR5 | NB643 |
| 7 | Arandela de seguridad de 7 1/2 | NB508 |
| 8 | Tuerca de 8 1/2-13 | NB213Z |
| 9 | Perno ZP de 1/2-13 x 3 1/2 GR5 | NB577 |
| 10 | Arandela | TR150W |
| 11 | Contratuerca Nyloc de 1/2-13 | NB121 |
| 12 | Cilindro del ariete | 7354TK |
| 13 | Pasador de acero | 7293 |
| 14 | Clavija sujetadora | NB642 |
| 15 | Accesorio hidráulico | 7291 |
| 16 | Ensamble del conducto estacionario | 7288TK |
| 17 | Conector bidireccional de la tubería | 7292 |
| 18 | Accesorio del conducto de retorno | 7329 |
| 19 | Válvula de control | 7287TK |
| 20 | Accesorio de la válvula de entrada | 7387 |
| 21 | Manija del control de la válvula | 7423 |
| 22 | Agarre de la manija | 7425 |
| 23 | Eslabón maestro | 7424 |
| 24 | Clavija de seguridad de 1/4 x 1 | NB522 |
| 25 | Pasador de chaveta | NB597 |
| 26 | Arandela USS plana de 1/2 | NB555 |

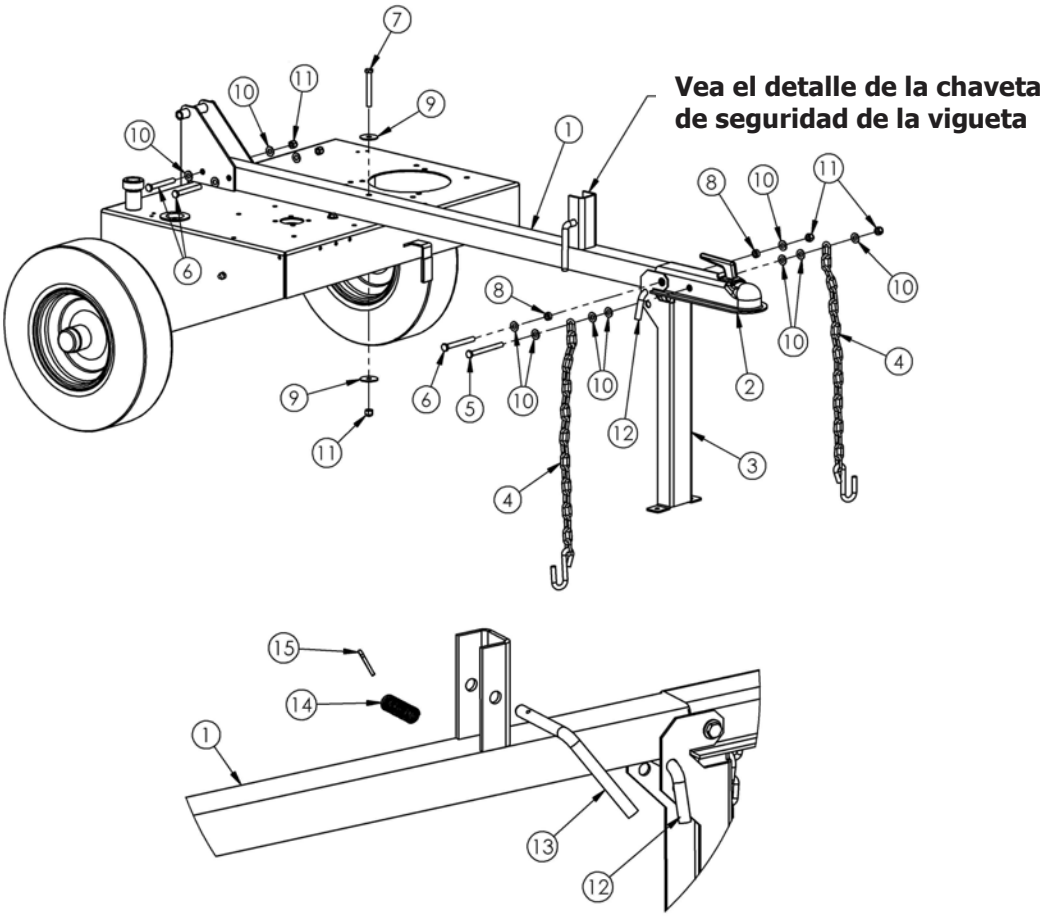




# DETALLE DE LA LENGÜETA

# TODOS LOS MODELOS

| NÚMERO DE ARTÍCULO | DESCRIPCIÓN | NÚMERO DE PIEZA |
|---|---|---|
| 1 | Soldadura de la lengüeta | 12353TK |
| 2 | Acoplador de bola de 2” (5,08 cm) | 7365 |
| 3 | Pata de apoyo plegable | 11494TK |
| 4 | Cadena de seguridad con gancho | 7366 |
| 5 | Perno de 3/8-16 x 4 GR5 | NB645 |
| 6 | Perno de 3/8-16 x 3 1/2 GR5 | NB649 |
| 7 | Perno de 3/8-16 x 3 GR5 | NB150 |
| 8 | Buje guía de la clavija de enganche | 7840Z |
| 9 | Arandela de protección de 3/8 | 10177 |
| 10 | Arandela SAE de 3/8 | NB272 |
| 11 | Tuerca Nyloc de 3/8-16 | NB182 |
| 12 | Clavija doblada con horquilla de 12 1/2 x 3 | NB606 |
| 13 | Chaveta de seguridad doblada de 1/2 | 12345 |
| 14 | Resorte de compresión | 12364 |
| 15 | Pasador de chaveta de 1/8 x 1 | NB126 |

# DETALLE DEL MOTOR

## MODELO LS728A

| NÚMERO DE ARTÍCULO | DESCRIPCIÓN | NÚMERO DE PIEZA |
|---|---|---|
| 1 | Motor | N/A |
| 2 | Perno de 5/16-18 x 1 1/4 con bridas acanaladas | NB253 |
| 3 | Perno de 5/16-18 x 2 1/4 con bridas acanaladas | NB622 |
| 4 | Tuerca de 5/16-18 con bridas acanaladas | NB170 |
| 5 | Chaveta de 3/16 x 1 | 9030 |
| 6 | Polea del motor ID de 7/8" (2,21 cm) | 7323 |
| 7 | Tornillo de fijación de 5/16 18 x 1/2 con Loctite | NB312 |
| 8 | Arandela Belleville | 699 |
| 9 | Perno de 3/8-24 x 1 con Loctite | NB238N |
| SIN ILUSTRACIÓN | Válvula de cierre del combustible (en serie) | 7414 |
| SIN ILUSTRACIÓN | Abrazadera del conducto de combustible | 6FLC |

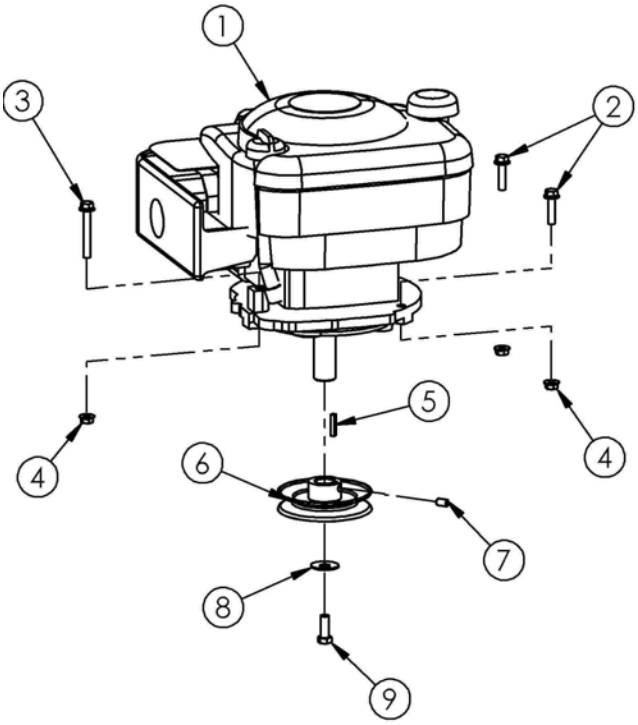


Nota: Instale el anillo de la polea arriba y en la parte inferior de la polea al ras del eje del motor.

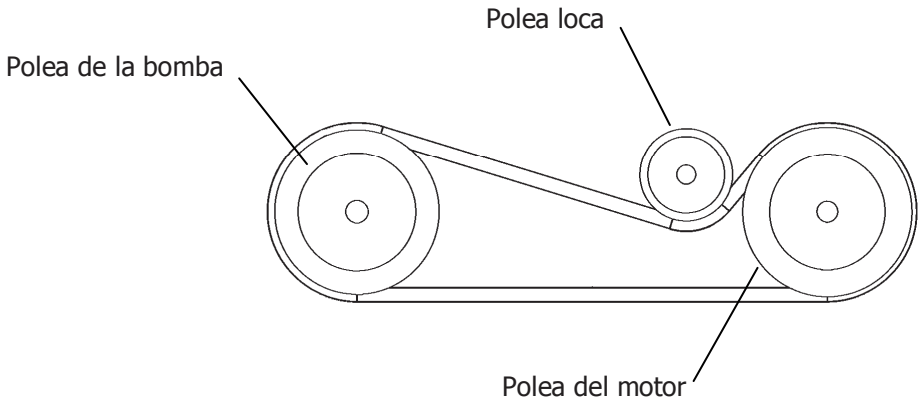


# DIAGRAMA DE LA RUTA DE LA CORREA

(VISTA DESDE LA PARTE INFERIOR DEL PARTIDOR)

# SOLUCIÓN DE PROBLEMAS

| Problema | Causa | Solución |
|---|---|---|
| El motor no enciende. | 1. El cable de la bujía está desconectado. | 1. Conecte el cable a la bujía. |
| | 2. El tanque de combustible no está lo suficientemente lleno o el combustible es viejo. | 2. Llene el tanque de combustible con gasolina limpia y nueva. |
| | 3. La palanca de control del regulador no está en la posición correcta de encendido. | 3. Mueva la palanca del regulador hasta que indique FAST (rápido). |
| | 4. El obturador no está en posición (CHOKE). | 4. Mueva el obturador hacia SU posición (CHOKE). |
| | 5. El motor no está debidamente cebado. | 5. Cebe el motor. |
| | 6. La válvula de combustible no indica on (encendido) o el conducto de combustible está bloqueado. | 6. Encienda la válvula de combustible o desbloquee el conducto de combustible. |
| | 7. Bujía defectuosa. | 7. Limpie, ajuste la distancia o reemplace la bujía. |
| El motor no enciende con facilidad o funciona de manera irregular. | 1. El cable de la bujía está flojo. | 1. Conecte y ajuste el cable de la bujía. |
| | 2. La unidad está funcionando en CHOKE (obturador). | 2. Mueva la palanca del obturador hasta la posición de OFF (apagado). |
| | 3. El conducto de combustible está bloqueado o el combustible es viejo. | 3. Desbloquee el conducto de combustible y llene el tanque con gasolina limpia y nueva. |
| | 4. El sistema de combustible tiene agua o está sucio. | 4. Drene el tanque de combustible. Vuelva a llenarlo con gasolina nueva. |
| | 5. El filtro de aire está sucio. | 5. Limpie o reemplace el filtro de aire. |
| | 6. El carburador no está ajustado correctamente. | 6. Visite un centro de servicio técnico autorizado. |
| El vástago del cilindro no se expande o no se retrae. | 1. El embrague para climas fríos no está accionado. | 1. Accione el embrague para climas fríos. |
| | 2. La correa está rota o no está instalada correctamente. | 2. Reemplace o vuelva a instalar la correa. |
| | 3. El nivel de fluido hidráulico está bajo. | 3. Llene el tanque hidráulico hasta que alcance el nivel de fluido adecuado. |
| | 4. Los conductos hidráulicos están bloqueados. | 4. Purifique y limpie el sistema hidráulico.* |
| | 5. La bomba está dañada o rota. | 5. Visite un centro de servicio técnico autorizado. |
| | 6. La válvula de control está dañada. | 6. Visite un centro de servicio técnico autorizado. |
| El vástago del cilindro funciona lentamente o de manera irregular mientras se expande y se contrae. | 1. El nivel de fluido hidráulico está bajo. | 1. Llene el tanque hidráulico hasta que alcance el nivel de fluido adecuado. |
| | 2. El fluido hidráulico está contaminado. | 2. Drene el fluido, purifique el sistema y vuelva llenarlo. |
| | 3. La bomba de entrada succiona de manera excesiva. | 3. Asegúrese de que las mangueras de la bomba no estén obstruidas ni bloqueadas. Asegúrese de que la manguera no colapse al momento de la succión. |
| | 4. La bomba está dañada. | 4. Visite un centro de servicio técnico autorizado. |
| | 5. La válvula de control está dañada. | 5. Visite un centro de servicio técnico autorizado. |
| | 6. El cilindro está dañado internamente. | 6. Visite un centro de servicio técnico autorizado. |

# SOLUCIÓN DE PROBLEMAS (CONTINUACIÓN)

| Problema | Causa | Solución |
|---|---|---|
| El cilindro presenta filtraciones. | 1. Las juntas están rotas. | 1. Visite un centro de servicio técnico autorizado. |
| | 2. El cilindro está perforado. | 2. Visite un centro de servicio técnico autorizado. |

**NOTA:** Para aquellas reparaciones que no estén indicadas aquí, contáctese con su centro de servicio técnico autorizado más cercano.
*Se recomienda purificar el tanque de reserva y las mangueras con queroseno cada vez que se realice un servicio técnico al tanque, a la bomba hidráulica o a la válvula. Contáctese con un centro de servicio técnico autorizado.

# REGISTRO DE MANTENIMIENTO

| Fecha del servicio técnico | Servicio técnico efectuado | | Notas |
|---|---|---|---|
| | | | |
| | | | |
| | | | |
| | | | |
| | | | |

# ESPECIFICACIONES

| MODELO | | | | | | |
|---|---|---|---|---|---|---|
| LS728A | | | | | | |
| **Fuerza de partición** | | 28 toneladas | | **Sistema de propulsión** | | Transmisión por correa con un rango de 1:1 con embrague para fácil |
| **Motor** | | INTEK de 7 HP Briggs and Stratton | | **Capacidad de fluido del sistema hidráulico** | | De 19 a 23 cuartos de galón (18 l a 21,77 l) |
| **Posiciones de partición** | | Horizontal y vertical | | **Longitud máxima del leño** | | 25 1/2" |
| **Tamaño del cilindro** | | 4 1/2" x 24" (11,43 cm x 60,96 cm) | | **Especificaciones de los neumáticos** | | 4,00 x 4,80 x 8 con rodamientos de alta velocidad |
| **Bomba** | | De 2 etapas con cojinetes de alta resistencia | | **Defensas de metal** | | No |
| **Especificaciones de la bomba** | | 11 galones (41,65 litros) por minuto | | **Enganche de bola** | | Bola de 2'' (5,08 cm) |
| **Válvula** | | Retorno automático | | **Peso de la unidad** | | 540 libras (244,94 kg) |

# NOTAS:

# HISTORIA DE SWISHER

Antes de que la electricidad se instalara en la zona rural de Missouri, Max Swisher ya fabricaba cortadoras de césped en el criadero de gallinas de su madre. A Max nunca le gustó cortar el césped. Instaló una caja de cambios en la cortadora de césped familiar y creó una unidad autopropulsada. Ató el extremo de una cuerda a la cortadora y el otro extremo a un árbol en el centro del jardín, de modo que la cortadora circulaba alrededor del árbol, acortando la cuerda y guiando a la cortadora en círculos concéntricos. Max disfrutaba relajarse debajo de la sombra de un árbol mientras su invento hacía todo el trabajo.

Max había diseñado su primera cortadora de césped autopropulsada rotatoria para que realizara el trabajo que le correspondía a él. Los vecinos se percataron de su invento y comenzaron a pedirle que fabricara más. Hoy, 60 años después, Swisher Mower and Machine Company, Inc. continua fabricando equipos para el césped y el jardín y equipos para todo terreno y para terrenos únicos, diseñados para ofrecernos más tiempo para "relajarnos bajo la sombra".

Los productos de Swisher se han presentado en todo el país en programas de televisión tales como Regis and Kathie Lee y se han visto en publicaciones como las revistas ATV Magazine, Country Journal, Popular Mechanics Magazine y otras más. En enero del 2000, la revista Popular Mechanics Magazine nombró al tractor para cortar césped de radio de giro cero creado por Max como uno de los mejores inventos para el hogar del siglo XX.

Swisher ofrece productos funcionales y valiosos para satisfacer las necesidades de mantenimiento de su jardín.

SWISHER™
MADE IN THE U.S.A.
OD39

# MANUAL DE USUARIO

NÚMERO DE MODELO:

**LS728A**

# PARTIDOR DE LEÑOS

**CÓMO REALIZAR EL PEDIDO DE LOS REPUESTOS:**

Cada partidor de leños tiene su propio número de serie. Cada motor tiene su propio número de serie. El número de serie del partidor de leños se encuentra en el lado derecho del depósito de aceite hidráulico. El número de serie del motor se encuentra en la parte superior de la caja del ventilador.

Todas las piezas del partidor de leños incluidas en el presente se pueden pedir directamente a Swisher Mower & Machine Co. Inc., a su distribuidor de Swisher más cercano o desde nuestra página de Internet.

Todas las piezas del motor se pueden pedir a su distribuidor más cercano del motor incluido con su partidor de leños. Las piezas están sujetas a cambios sin previo aviso.

CUANDO REALICE EL PEDIDO DE LAS PIEZAS, TENGA LA SIGUIENTE INFORMACIÓN AL ALCANCE: :

* PRODUCTO – PARTIDOR DE LEÑOS SWISHER
* NÚMERO DE SERIE - _____
* NÚMERO DE MODELO - _____
* NÚMERO DE MODELO DEL MOTOR - _____
  TIPO - _____
* NÚMERO DE PIEZA
* DESCRIPCIÓN DE LA PIEZA


www.swisherinc.com
TELÉFONO - 1-800-222-8183
FAX - 1-660-747-8650

**SWISHER MOWER & MACHINE CO. INC.**
1602 CORPORATE DRIVE
WARRENSBURG, MO 64093


**SWISHER MOWER & MACHINE CO. INC.**